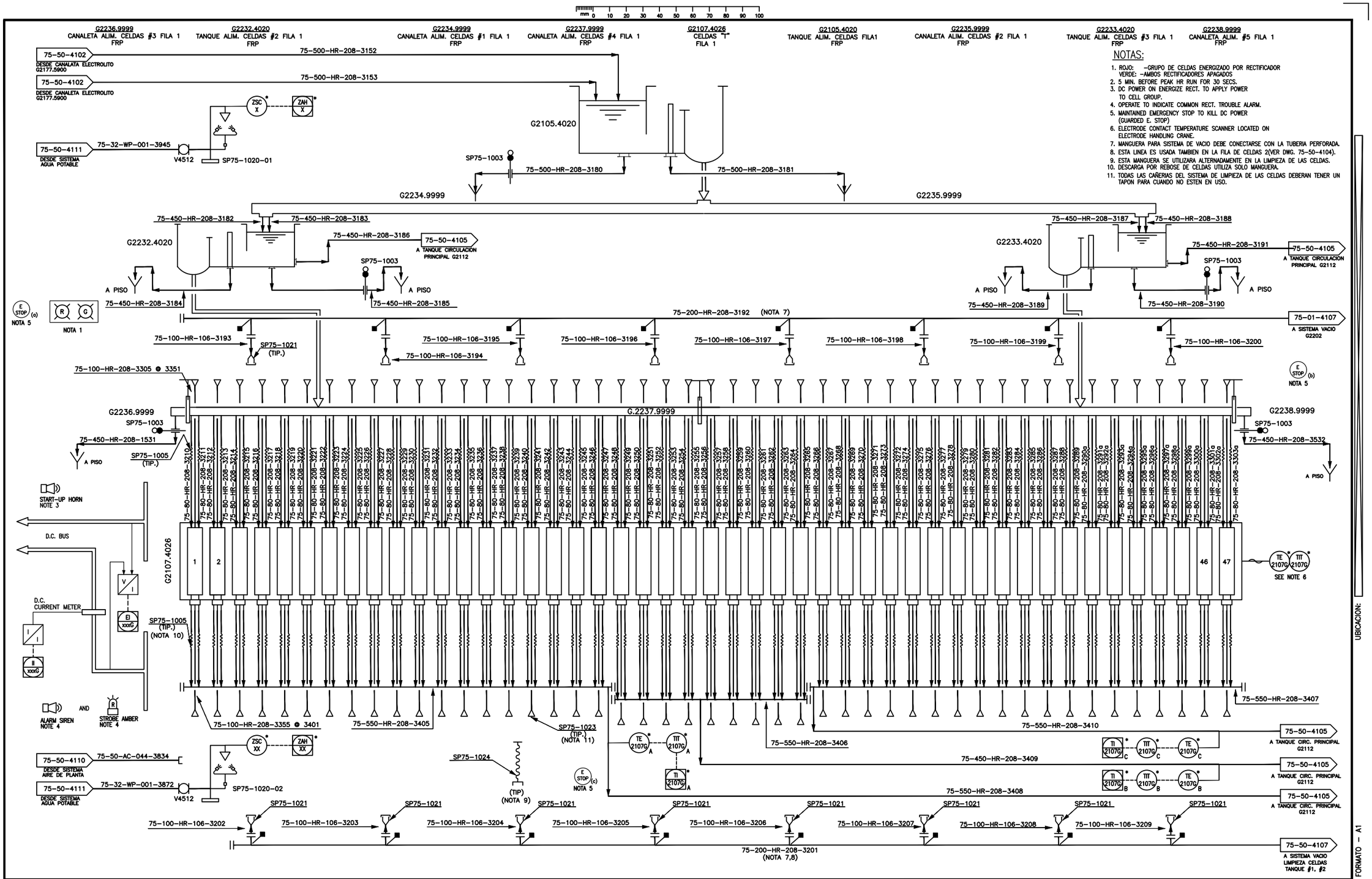

NOTAS:

1. ROJO: —GRUPO DE CELDAS ENERGIZADO POR RECTIFICADOR
   VERDE: —AMBOS RECTIFICADORES APAGADOS
2. 5 MIN. BEFORE PEAK HR RUN FOR 30 SECS.
3. DC POWER ON ENERGIZE RECT. TO APPLY POWER TO CELL GROUP.
4. OPERATE TO INDICATE COMMON RECT. TROUBLE ALARM.
5. MAINTAINED EMERGENCY STOP TO KILL DC POWER (GUARDED E. STOP)
6. ELECTRODE CONTACT TEMPERATURE SCANNER LOCATED ON ELECTRODE HANDLING CRANE.
7. MANGUERA PARA SISTEMA DE VACIO DEBE CONECTARSE CON LA TUBERIA PERFORADA.
8. ESTA LINEA ES USADA TAMBIEN EN LA FILA DE CELDAS 2(VER DWG. 75-50-4104).
9. ESTA MANGUERA SE UTILIZARA ALTERNADAMENTE EN LA LIMPIEZA DE LAS CELDAS.
10. DESCARGA POR REBOSE DE CELDAS UTILIZA SOLO MANGUERA.
11. TODAS LAS CAÑERIAS DEL SISTEMA DE LIMPIEZA DE LAS CELDAS DEBERAN TENER UN TAPON PARA CUANDO NO ESTEN EN USO.

UBICACION:

FORMATO — A1

REV.	DESCRIPCION	FECHA	DIBUJO	DISEÑO	CHEQUEO	JEFE DISCIPLINA	GERENTE INGENIERIA	GERENTE PROYECTO	ITEM	Nº DE PLANO	PLANOS DE REFERENCIA
A	EMITIDO PARA COORDINACION INTERDISCIPLINA	06.07.07	C.O.	L.R./C.O.	L.R.	R.D.	G.C.	S.T.		75-01-4001	PFD CH3 CIRCULACION ELECTROLITO

APROBACION — INGENIERIA	
GERENTE PROYECTO	S.THORNTON
GERENTE INGENIERIA	G.CASTELLANOS
JEFE DISCIPLINA	R.DIAZ
CHEQUEO	L.REYES
DISEÑO	L.REYES/C.ORTEGA
DIBUJO	C.ORTEGA

amec

AL ENCIAR UNA SOLICITUD DE TRANSMISIÓN DE DATOS POR CUALQUIER MEDIO ELECTRÓNICO, LA COMPAÑÍA QUE PRODUCE LA INFORMACIÓN ACEPTA QUE AMEC NO PUEDE SER RESPONSABLE POR LOS CAMBIOS DE NUESTRO ACUERDO ORIGINAL. ASIMISMO, DEBIDO A QUE LA INFORMACIÓN ALMACENADA EN ELECTRÓNICO PUEDE DETERIORARSE SIN QUE SEA DETECTADA O SER ALTERADA POR EL COMPUTADOR DEL COMPRADOR, LA COMPAÑÍA QUE RECIBE LA INFORMACIÓN ACEPTA QUE AMEC NO PUEDE RESPONSABILIZARSE POR LA COMPATIBILIDAD, COMPLETITUD O CORRECCIÓN DE LA INFORMACIÓN.

Votorantim | Metais

Votorantim Metais - Cajamarquilla S.A.

APROBACION-CLIENTE

Nº PLANO-CLIENTE

Nº PROYECTO	ESCALA
155339	S/E

PROYECTO 320K
CASA DE CELDAS
FILA DE CELDAS No.1
P&ID (LAMINA 1 DE 2)

PLANO Nº 75-50-4103 REV. A