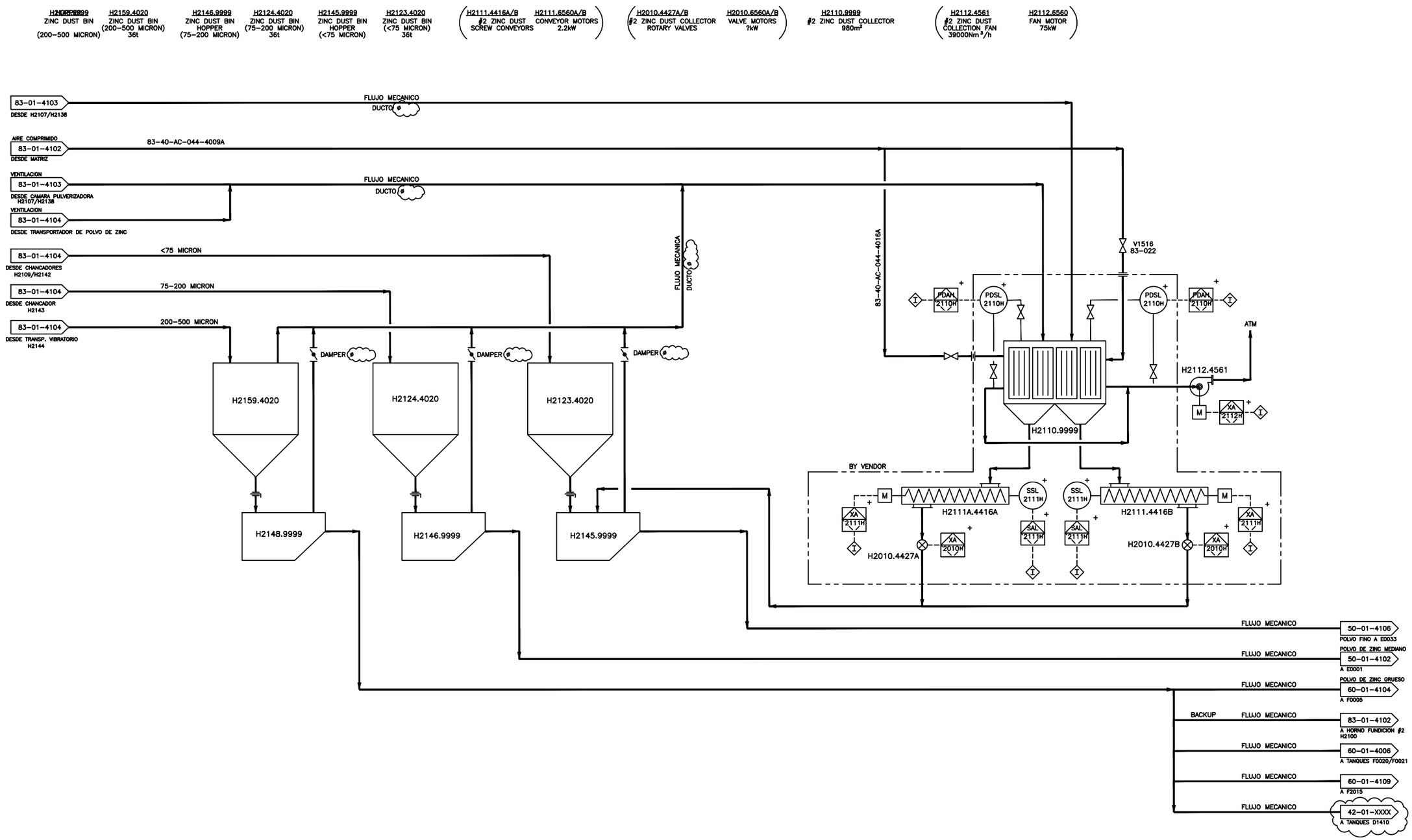

NOTAS:

1.) * INDICATES NEW 160K INSTRUMENTATION
2.) + INDICATES NEW 320K INSTRUMENTATION

REV.	DESCRIPCION	FECHA	DIBUJO	DISEÑO	CHEQUEO	JEFE DISC.	COORD. ING.	GERENTE ING.
A	EMITIDO PARA COORDINACION INTERNA	01.10.07	M.R.	M.R.	M.R.	G.R.	G.C.	S.T.

ITEM	Nº DE PLANO	PLANOS DE REFERENCIA
	83–01–4002	PFD ZINC ATOMIZING (NEW ATOMIZERS)

APROBACION – INGENIERIA		
GERENTE INGENIERIA		
COORD. INGENIERIA		
JEFE DISCIPLINA		
CHEQUEO		
DISEÑO		
DIBUJO		

amec

AL EFECTUAR UNA SOLICITUD DE TRANSMISION DE DATOS POR CUALQUIER MEDIO ELECTRONICO, LA COMPAÑIA QUE RECIBE LA INFORMACION ACEPTA QUE AMEC NO PUEDE SER RESPONSABLE POR LOS USUARIOS DE NUESTRO ACUERDO ORIGINAL ASUMIDO, DEBIDO A QUE LA INFORMACION ALMACENADA EN MEDIOS ELECTRONICOS PUEDE DETERIORARSE SIN SER DETECTADA O SER MODIFICADA SIN EL CONOCIMIENTO DEL CONSULTOR, LA COMPAÑIA QUE RECIBE LA INFORMACION ACEPTA QUE AMEC NO PUEDE RESPONSABILIZARSE POR LA COMPATIBILIDAD, COMPLETITUD O CORRECCION DE LA INFORMACION.

Votorantim | Metais
Votorantim Metais - Cajamarquilla S.A.

APROBACION–CLIENTE

Nº PLANO–CLIENTE

Nº PROYECTO	ESCALA
155339	S/E

PROYECTO 320K
AREA 83 – PULVERIZADORA DE ZINC
TRANSPORTADOR POLVO DE ZINC (2 DE 2)
P&ID

PLANO Nº 83–01–4105 REV. A

FORMATO – A1