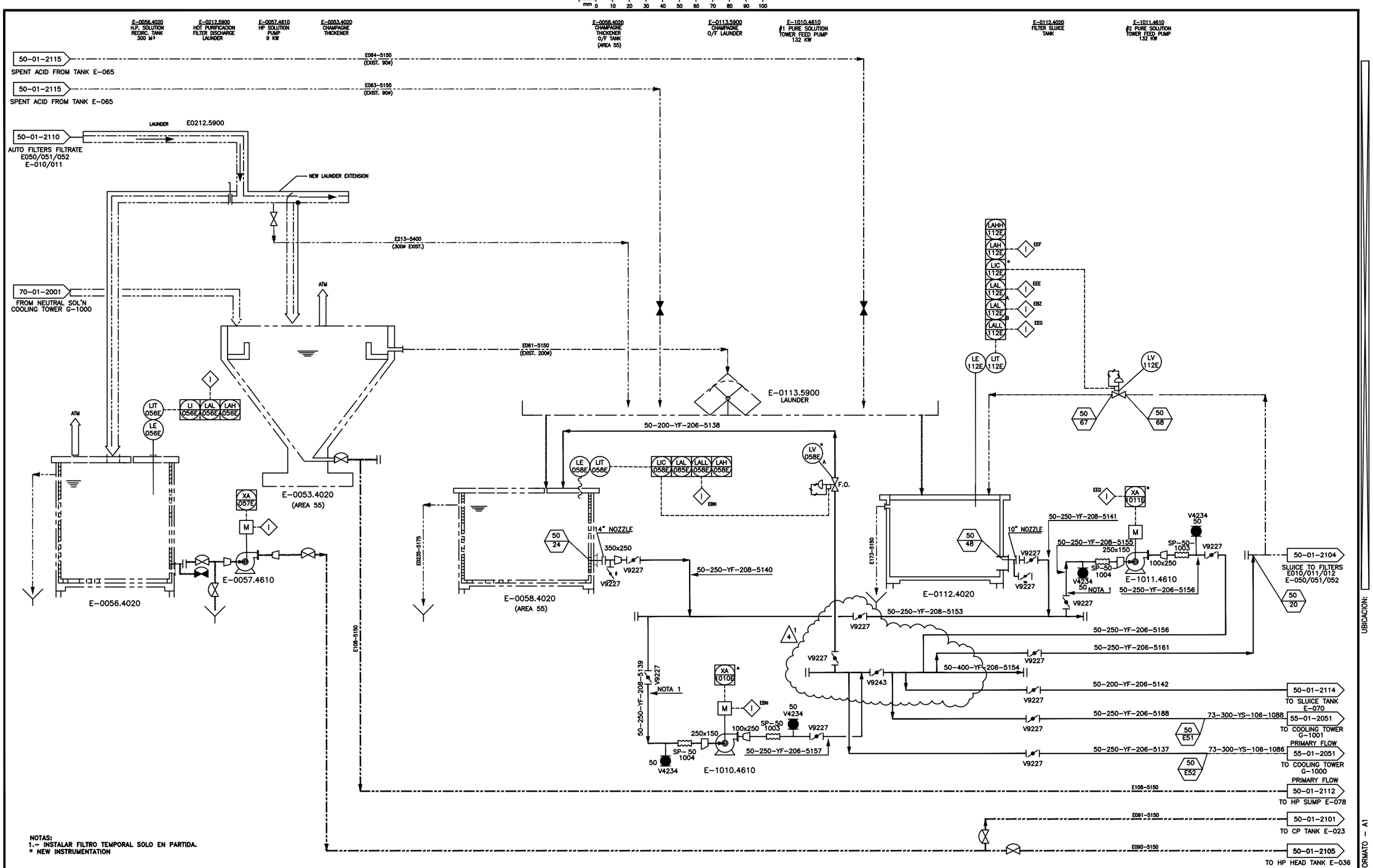

NOTAS:
1.- INSTALAR FILTRO TEMPORAL SOLO EN PARTIDA.
* NEW INSTRUMENTATION

REV.	DESCRIPCION	FECHA	DIBUJO	DISEÑO	CHEQUEO	JEFE DISCIPLINA	GERENTE INGENIERIA	GERENTE PROYECTO
4	MODIFICA LO INDICADO	27/04/07	S.O.	V.E.	L.R.	V.C./S.S.	J.M.	R.A.
3	REVISION GENERAL	05/04/07	C.R.	L.R.	L.R.	V.C./S.S.	J.M.	R.A.
2	REVISION GENERAL	19/03/07	S.O.	L.R.	S.S.	V.C./S.S.	J.M.	R.A.
1	EMITIDO PARA CONSTRUCCION	09/02/07	C.R.	L.R.	S.S.	V.C./S.S.	J.M.	R.A.
0	EMITIDO PARA CONSTRUCCION	22/01/07	C.R.	V.E./C.R.	S.S.	V.C./S.S.	J.M.	R.A.
B	EMITIDO PARA APROBACION	07/12/06	L.J.	J.A.	J.A.	V.C./S.S.	J.M.	R.A.
A	EMITIDO PARA COORDINACION INTERNA	03/10/06	L.J.	F.S.	F.S.	V.C.	J.M.	R.A.

ITEM	Nº DE PLANO	PLANOS DE REFERENCIA
	50-01-2004	PFD CHAMPAGNE THICKENER / ACID WASH

APROBACION – INGENIERIA		
GERENTE PROYECTO	R.A.	25/01/07
GERENTE INGENIERIA	J.M.	25/01/07
JEFE DISCIPLINA	V.C./S.S.	25/01/07
CHEQUEO	S.S.	25/01/07
DISEÑO	L.R.	25/01/07
DIBUJO	C.R.	25/01/07

amec

AL EFECTUAR UNA SOLICITUD DE TRANSMISION DE DATOS POR CUALQUIER MEDIO ELECTRONICO, LA COMPAÑIA QUE RECIBE LA INFORMACION ACEPTA QUE AMEC NO PUEDE SER RESPONSABLE POR LOS ERRORES DE NUESTRO ACUERDO ORIGINAL ASUMIDO, DEBIDO A QUE LA INFORMACION ALMACENADA EN MEDIOS ELECTRONICOS PUEDE DETERIORARSE SIN SER DETECTADA O SER MODIFICADA SIN EL CONOCIMIENTO DEL CONSULTOR, LA COMPAÑIA QUE RECIBE LA INFORMACION ACEPTA QUE AMEC NO PUEDE RESPONSABILIZARSE POR LA COMPATIBILIDAD, COMPLETITUD O CORRECCION DE LA INFORMACION.

Votorantim | Metais
Votorantim Metais - Cajamarquilla S.A.

APROBACION-CLIENTE: 25/01/07

Nº PLANO-CLIENTE

Nº PROYECTO: 152505 | ESCALA: N.S.

PROYECTO 160K
AREA 50 – PURIFICATION
CHAMPAGNE THICKENER
PIPING AND INSTRUMENT DIAGRAM

PLANO Nº 50-01-2113 | REV. 4