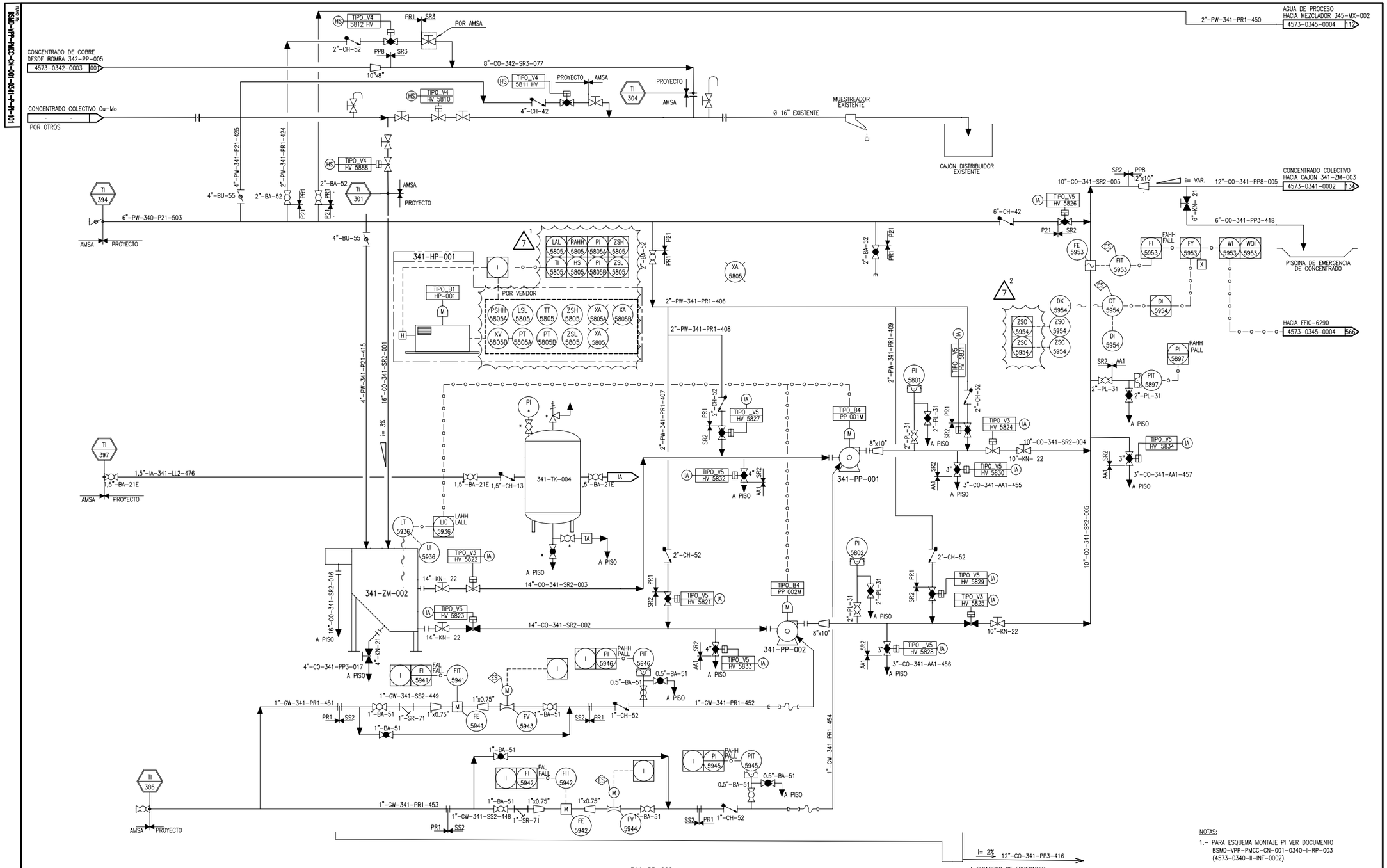

NOTAS:

1.- PARA ESQUEMA MONTAJE PI VER DOCUMENTO BSMD-VPP-PMCC-CN-001-0340-I-RP-003 (4573-0340-II-INF-0002).

341-TK-004
ESTANQUE ACUMULADOR AIRE INSTRUMENTACIÓN
V= 3 m3

341-ZM-002
CAJON DE BOMBEO A ESPESADOR CONCENTRADO Cu-Mo
V= 15 m3

341-HP-001
UNIDAD HIDRAULICA VALVULA DE CONTROL
11 KW

341-PP-002
BOMBA DE TRANSFERENCIA A ESPESADOR 341-TK-001
Q_nominal = 299.8 m3/hr @ 26,7 m.c.f
112 KW VDF

341-PP-001
BOMBA DE TRANSFERENCIA A ESPESADOR 341-TK-001
Q_nominal = 299,8 m3/hr @ 26,7 m.c.f.
112 KW VDF

REFERENCIAS

PLANO N°	DESCRIPCIÓN
000-T-PI-001	SIMBOLOGIA CAÑERIAS Y EQUIPOS (REVISION 1)
0340-I-DW-001/0340-II-PLA-0001	PLANO SIMBOLOGIA INSTRUMENTACION Y CONTROL 1 DE 2
0340-I-DW-002/0340-II-PLA-0002	PLANO SIMBOLOGIA INSTRUMENTACION Y CONTROL 2 DE 2

REVISIONES

N°	FECHA	DISEÑO	REVISO	JEFE PROY.	DESCRIPCIÓN
2	08.01.16	J.G.C.	H.A.M./M.P.V.	W.B.N.	MODIFICA LO INDICADO
3t	06.05.16	J.G.C.	H.A.M./M.P.V.	W.B.N.	MODIFICA LO INDICADO
3	06.15.16	C.G.U.	H.A.M./M.P.V.	W.B.N.	MODIFICA LO INDICADO
4t	02.06.16	A.G.A.	H.A.M./M.P.V.	W.B.N.	MODIFICA LO INDICADO
4	03.06.16	A.G.A.	H.A.M./M.P.V.	W.B.N.	MODIFICA LO INDICADO
5t	07.06.16	A.G.A.	H.A.M./M.P.V.	W.B.N.	MODIFICA LO INDICADO

REVISIONES

N°	FECHA	DISEÑO	REVISO	JEFE PROY.	DESCRIPCIÓN
5	08.06.16	A.G.A.	H.A.M./M.P.V.	W.B.N.	MODIFICA LO INDICADO
6t	26.07.16	C.R.S.	H.A.M./M.P.V.	W.B.N.	MODIFICA LO INDICADO
6	19.08.16	J.G.C.	H.A.M./M.P.V.	W.B.N.	MODIFICA LO INDICADO
7t	04.01.17	P.S.V.	M.R.J./R.R.	W.B.N.	REVISIÓN JP
7	23.01.17	P.S.V.	M.R.J./R.R.	W.B.N.	MODIFICA LO INDICADO
2t	08.01.16	J.G.C.	H.A.M./M.P.V.	W.B.N.	MODIFICA LO INDICADO

	NOMBRE	FECHA	FIRMA
PROYECTÓ	J.GONZALEZ	19.08.16	
DISEÑÓ	R.REINOSO	19.08.16	
REVISÓ	H.ARRIAGADA	19.08.16	
JEFE INGENIERÍA	W.BUSTOS	19.08.16	
APROBACION BESALCO 1	C.ELLMEN		
APROBACION BESALCO 2	E.GARCIA		

CLIENTE: CENTINELA ANTOFAGASTA MINERALS

BESALCO MONTAJES — ARCADIS CHILE

DESCRIPCIÓN
CONTRATO PRINCIPAL PROYECTO PLANTA DE MOLIBDENO, MINERA CENTINELA
AREA 0341
RECEPCION DESAGUADO Y ACOND. CONCENTRADO COLECTIVO
ESPESADOR DE CONCENTRADO COLECTIVO CU-MO

FECHA	N° PROYECTO	ESCALA	REVISIÓN
JULIO 2016	4573	NA	2

PLANO N° / COD. CLIENTE: BSMD-VPP-PMCC-CN-001-0341-P-PI-101
COD. ARCADIS: 4573-0341-PI-PID-0001

7