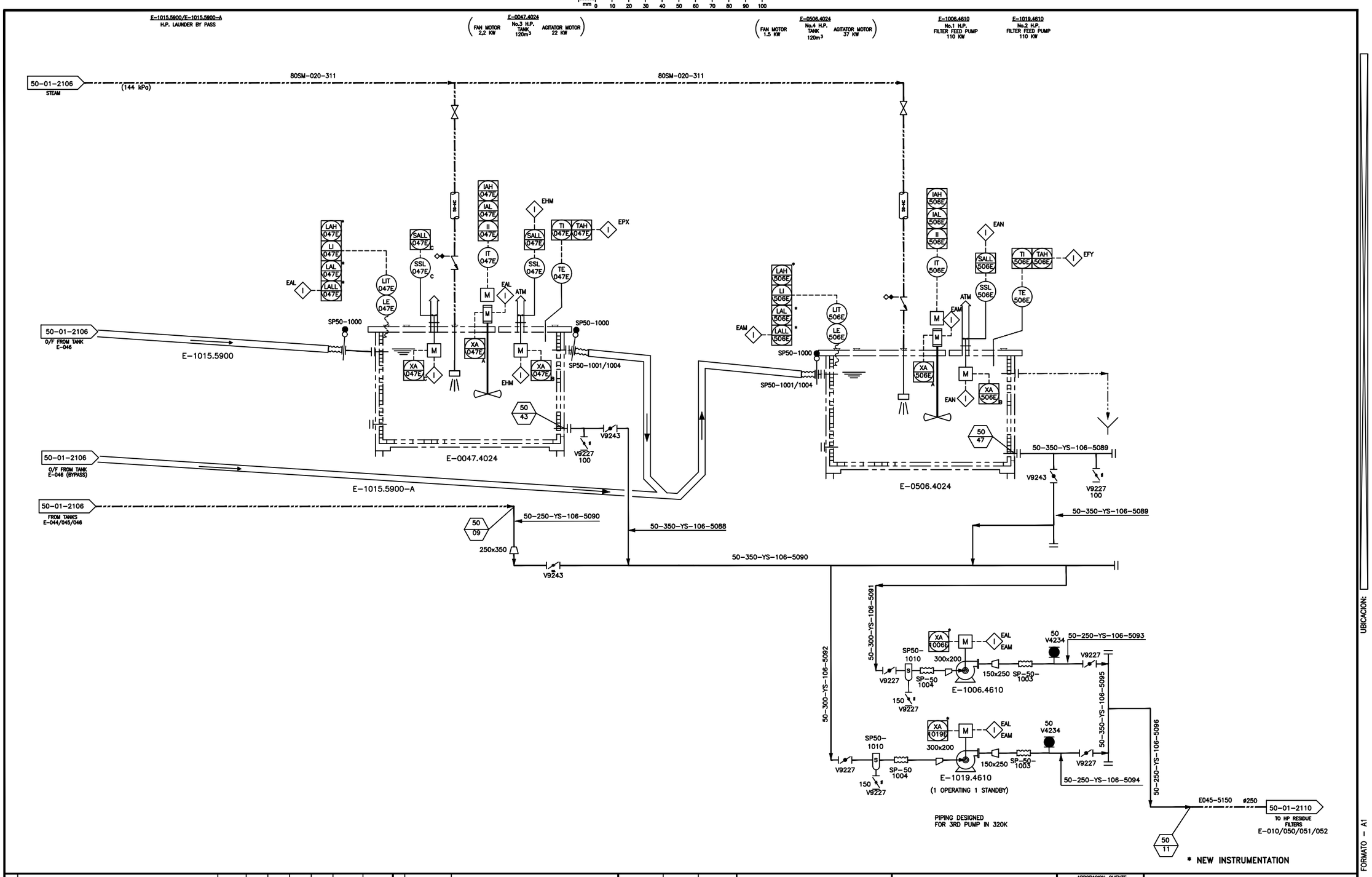

REV.	DESCRIPCION	FECHA	DIBUJO	DISEÑO	CHEQUEO	JEFE DISCIPLINA	GERENTE INGENIERIA	GERENTE PROYECTO
3	REVISION GENERAL	05/04/07	C.R.	L.R.	L.R.	V.C./S.S.	J.M.	R.A.
2	REVISION GENERAL	19/03/07	S.O.	L.R.	S.S.	V.C./S.S.	J.M.	R.A.
1	EMITIDO PARA CONSTRUCCION	09/02/07	C.R.	L.R.	S.S.	V.C./S.S.	J.M.	R.A.
0	EMITIDO PARA CONSTRUCCION	22/01/07	C.R.	V.E./C.R.	S.S.	V.C./S.S.	J.M.	R.A.
B	EMITIDO PARA APROBACION	07/12/06	L.J.	J.A.	J.A.	V.C./S.S.	J.M.	R.A.
A	EMITIDO PARA COORDINACION INTERNA	03/10/06	L.J.	F.S.	F.S.	V.C.	J.M.	R.A.

ITEM	Nº DE PLANO	PLANOS DE REFERENCIA
	50-01-2002	PFD HOT STAGE PURIFICATION

APROBACION – INGENIERIA		
GERENTE PROYECTO	R.A.	25/01/07
GERENTE INGENIERIA	J.M.	25/01/07
JEFE DISCIPLINA	V.C./S.S.	25/01/07
CHEQUEO	S.S.	25/01/07
DISEÑO	L.R.	25/01/07
DIBUJO	C.R.	25/01/07

amec

AL EFECTUAR UNA SOLICITUD DE TRANSMISION DE DATOS POR CUALQUIER MEDIO ELECTRONICO, LA COMPAÑIA QUE RECIBE LA INFORMACION ACEPTA QUE AMEC NO PUEDE SER RESPONSABLE POR LOS USUARIOS DE NUESTRO ACUERDO ORIGINAL, ASIMISMO, DEBIDO A QUE LA INFORMACION ALMACENADA EN MEDIOS ELECTRONICOS PUEDE DETERIORARSE SIN SER DETECTADA O SER MODIFICADA SIN EL CONOCIMIENTO DEL CONSULTOR, LA COMPAÑIA QUE RECIBE LA INFORMACION ACEPTA QUE AMEC NO PUEDE RESPONSABILIZARSE POR LA CONFIDENCIALIDAD, COMPLETITUD O CORRECCION DE LA INFORMACION.

Votorantim | Metais

Votorantim Metais - Cajamarquilla S.A.

APROBACION-CLIENTE

25/01/07

Nº PLANO-CLIENTE

Nº PROYECTO 152505

ESCALA N/S

PROYECTO 160K
AREA 50 – PURIFICATION
HOT PURIFICATION
P&ID (SHT. 3 of 6)

PLANO Nº 50-01-2107

REV. 3

UBICACION:

FORMATO – A1