PLANO N° 311-T-PI-001

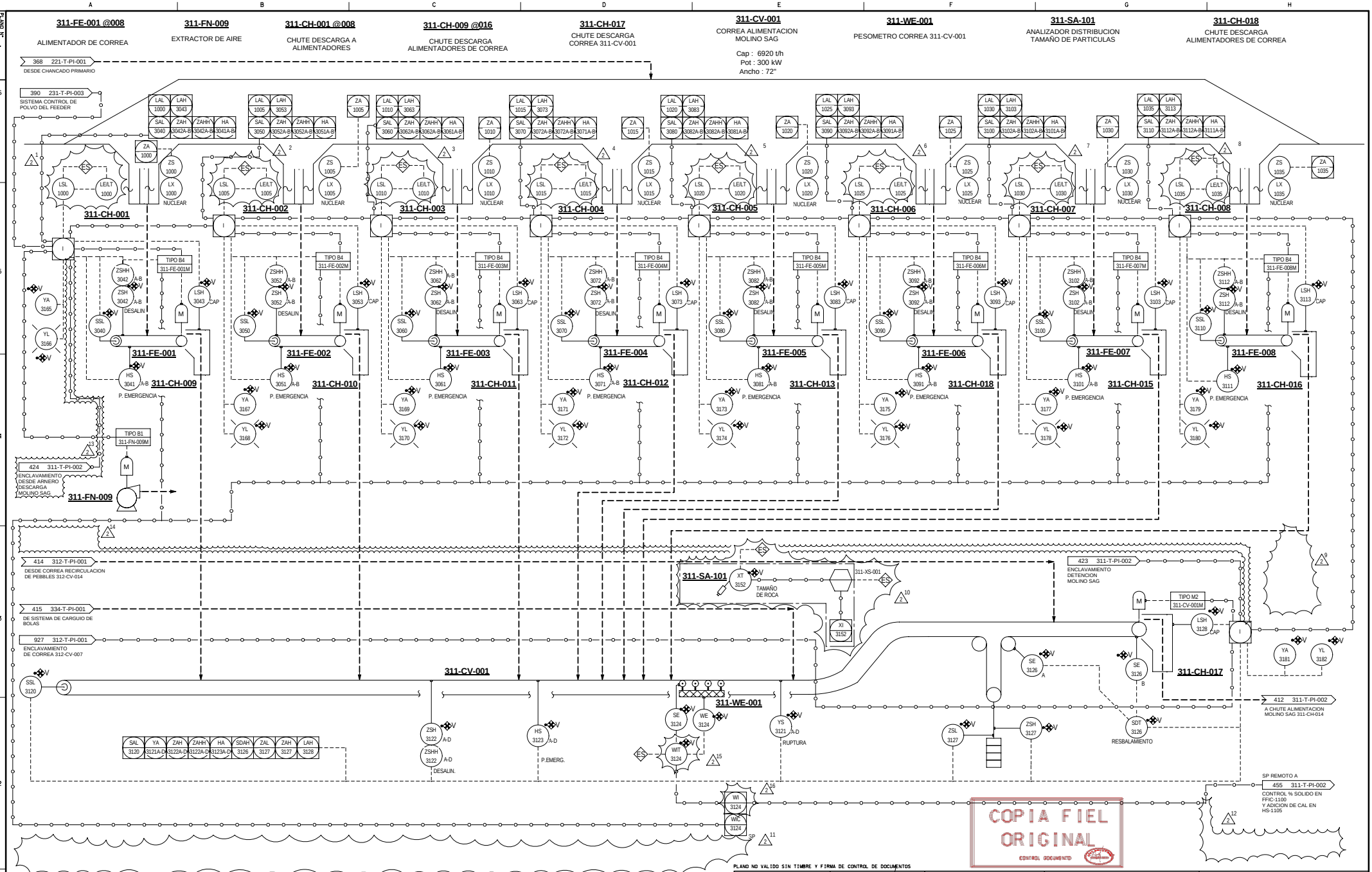

COPIA FIEL ORIGINAL
CONTROL DOCUMENTO

PLANO NO VALIDO SIN TIMBRE Y FIRMA DE CONTROL DE DOCUMENTOS

CONTROL DE CALIDAD		
CONTROL DE DOCUMENTOS		
	FIRMA	FECHA
ING. DISEÑO	JCV	31 oct 07
DISEÑADOR	SC	31 oct 07
REVISOR	CA	31 oct 07
JEFE DISCIPLINA	ACA	31 oct 07
GTE.AREA/DISEÑO	UNVV	28 feb 08
GTE.ING./OFF SITE	JCB/JG	28 feb 08
GTE. PROYECTO	MW	28 feb 08
APROB. CLIENTE	AC	28 feb 08

AKER SOLUTIONS
APROB.
CONTROL DOCUMENTO

CLIENTE: MINERA ESPERANZA

PROYECTO
PROYECTO ESPERANZA
Ingeniería de Detalles

AkerSolutions
Santiago, Chile
SKM Minmetal

ESTE PLANO NO ES VALIDO SIN LA FIRMA DE LA ULTIMA REVISION

REVISIONES N°	DESCRIPCION	POR	REV	APROBO		FECHA
7						
6						
5						
4						
3						
2	ELIMINA BOMBA Y MODIFICA LO INDICADO	LA	PR	ACA	UNVV	
1	REVISION GENERAL	LA	PR	ACA	UNVV	05 nov 08

N°	NOMBRE ARCHIVO DE REFERENCIA									
1		6		11		16		21		26
2		7		12		17		22		27
3		8		13		18		23		28
4		9		14		19		24		29
5		10		15		20		25		30

REFERENCIAS PLANO	REV	TITULO
000-T-PI-004		SIMBOLOGIA INSTRUMENTACION
000-T-PI-003		SIMBOLOGIA INSTRUMENTACION
000-T-PI-002		SIMBOLOGIA INSTRUMENTACION
000-T-PI-001		SIMBOLOGIA CAÑERIA Y EQUIPOS

FECHA	A	B	C	D	1	2	3	4	5	6	7
CLIENTE											
TERRENO											

TITULO
PLANTA CONCENTRADORA
ALIMENTACION A MOLIENDA
ACOPIO Y TRASPORTE DE MINERAL
P&ID

ESCALA S / ESCALA | PROYECTO N° C-550 | REVISION 16

PLANO N°
311-T-PI-001

2

ESTE PLANO / DOCUMENTO HA SIDO DISEÑADO, PREPARADO Y ELABORADO POR AKER SOLUTIONS Y SU PROPIEDAD INTELECTUAL LE PERTENECE. SE AUTORIZA EL USO DE SU CONTENIDO POR ANTOFAGASTA MINERALS EN RELACION CON EL PROYECTO ESPERANZA. CUALQUIER USO Y DIVULGACION DE ESTA INFORMACION DIFERENTE AL SEÑALADO ESTA PROHIBIDO.

ESTE PLANO HA SIDO ELABORADO POR AKER SOLUTIONS, SANTIAGO-CHILE

User : CSC2755

P:\C550\Ing_Planos\Fase\AL_Fase\311-T-PI-001
29/03/2009 16:08:36