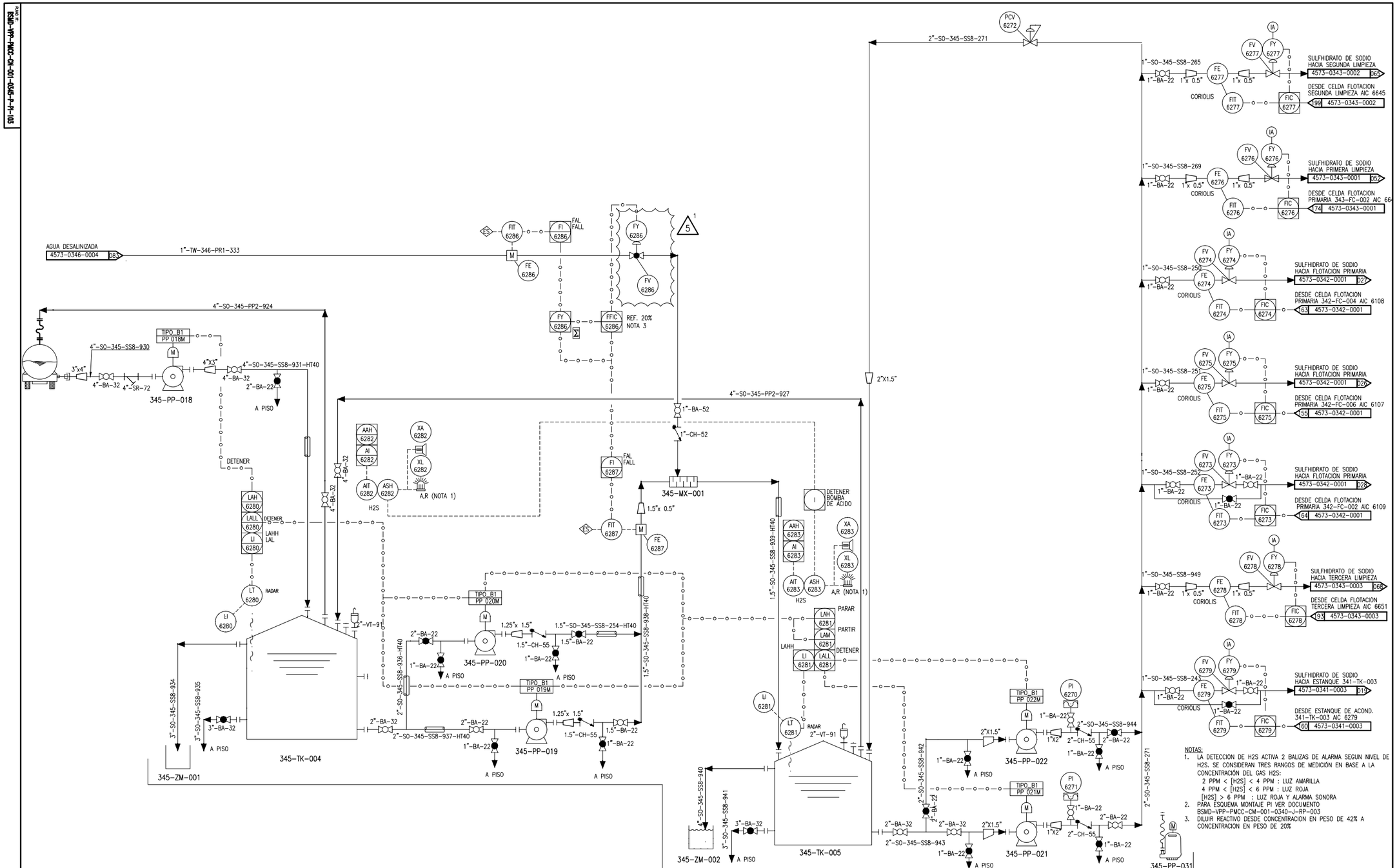

NOTAS:

1. LA DETECCION DE H2S ACTIVA 2 BALIZAS DE ALARMA SEGUN NIVEL DE H2S. SE CONSIDERAN TRES RANGOS DE MEDICIÓN EN BASE A LA CONCENTRACIÓN DEL GAS H2S:
   2 PPM < [H2S] < 4 PPM : LUZ AMARILLA
   4 PPM < [H2S] < 6 PPM : LUZ ROJA
   [H2S] > 6 PPM : LUZ ROJA Y ALARMA SONORA
2. PARA ESQUEMA MONTAJE PI VER DOCUMENTO BSMD-VPP-PMCC-CM-001-0340-J-RP-003
3. DILUIR REACTIVO DESDE CONCENTRACION EN PESO DE 42% A CONCENTRACION EN PESO DE 20%

345-PP-031 BOMBA PORTATIL SUFHIDRATO DE SODIO	345-PP-018 BOMBA DESCARGA CAMION SULFHIDRATO DE SODIO Q_nominal = 60 m3/hr 3.7 KW	345-TK-004 ESTANQUE ALMACENAMIENTO SULFHIDRATO DE SODIO V = 258 m3	345-ZM-001 ESTANQUE SELLO ALMACENAMIENTO NASH
345-PP-019 BOMBA TK ALMACENAMIENTO SULFHIDRATO DE SODIO Q_nominal = 5.5 m3/hr 0.75 KW	345-PP-020 BOMBA TK ALMACENAMIENTO SULFHIDRATO DE SODIO Q_nominal = 5.5 m3/hr 0.75 KW	345-MX-001 MEZCLADOR ESTATICO SULFHIDRATO DE SODIO	345-ZM-002 ESTANQUE SELLO DISTRIBUCION NASH
345-TK-005 ESTANQUE DIARIO DISTRIBUCION SULFHIDRATO DE SODIO V = 50 m3	345-PP-021 BOMBA DISTRIBUCION SULFHIDRATO DE SODIO Q_nominal = 5.5 m3/hr 1.5 KW	345-PP-022 BOMBA DISTRIBUCION SULFHIDRATO DE SODIO Q_nominal = 5.5 m3/hr 1.5 KW	

REFERENCIAS

PLANO N°	DESCRIPCIÓN
000-T-PI-001	SIMBOLOGIA CAÑERIAS Y EQUIPO
0340-I-DW-001/0340-II-PLA-0001	PLANO SIMBOLOGIA INSTRUMENTACION Y CONTROL 1 DE 2
0340-I-DW-002/0340-II-PLA-0002	PLANO SIMBOLOGIA INSTRUMENTACION Y CONTROL 2 DE 2

REVISIONES

N°	FECHA	DISEÑO	REVISO	JEFE PROY.	DESCRIPCIÓN
1	18.01.16	C.A.V.	H.A.M./M.P.V.	W.B.N.	Revisión general
2t	06.05.16	C.A.V.	H.A.M./M.P.V.	W.B.N.	Revisión JP
2	02.06.16	A.G.A.	H.A.M./M.P.V.	W.B.N.	Modifica lo Indicado
3t	03.06.16	A.G.A.	H.A.M./M.P.V.	W.B.N.	Revisión JP
3	27.07.16	A.G.A.	H.A.M./M.P.V.	W.B.N.	Modifica lo Indicado
4t	22.08.16	A.G.A.	H.A.M./M.P.V.	W.B.N.	Modifica lo Indicado

REVISIONES

N°	FECHA	DISEÑO	REVISO	JEFE PROY.	DESCRIPCIÓN
4	23.08.16	A.G.A.	H.A.M./M.P.V.	W.B.N.	Modifica lo Indicado
5t	04.01.17	P.S.V.	M.R.J./R.R.	W.B.N.	Revisión JP
5	20.01.17	P.S.V.	M.R.J./R.R.	W.B.N.	Modifica lo Indicado
0t	02.12.15	P.C.A.	H.A.M./M.P.V.	W.B.N.	Revisión JP
0	04.12.15	A.P.G.	H.A.M./M.P.V.	W.B.N.	Apto Para Construcción
1t	15.01.16	C.A.V.	H.A.M./M.P.V.	W.B.N.	Revisión JP

	NOMBRE	FECHA	FIRMA
PROYECTÓ	J.GONZALEZ	23.08.16	
DISEÑÓ	R.REINOSO	23.08.16	
REVISÓ	H.ARRAGADA	23.08.16	
JEFE INGENIERÍA	W.BUSTOS	23.08.16	
APROBACION BESALCO 1	C.ELLMEN		
APROBACION BESALCO 2	E.GARCIA		

CLIENTE: CENTINELA ANTOFAGASTA MINERALS

BESALCO MONTAJES — ARCADIS CHILE

DESCRIPCION
CONTRATO PRINCIPAL PROYECTO PLANTA DE MOLIBDENO, MINERA CENTINELA
AREA 0345
REACTIVOS
ALMACENAMIENTO Y DISTRIBUCION DE NASH

FECHA	N° PROYECTO	ESCALA	REVISIÓN
ENERO 2016	4573	NA	1

PLANO N° COD. CLIENTE: **BSMD-VPP-PMCC-CN-001-0345-P-PI-103**
COD. ARCADIS: **4573-0345-PI-PID-0003**

5