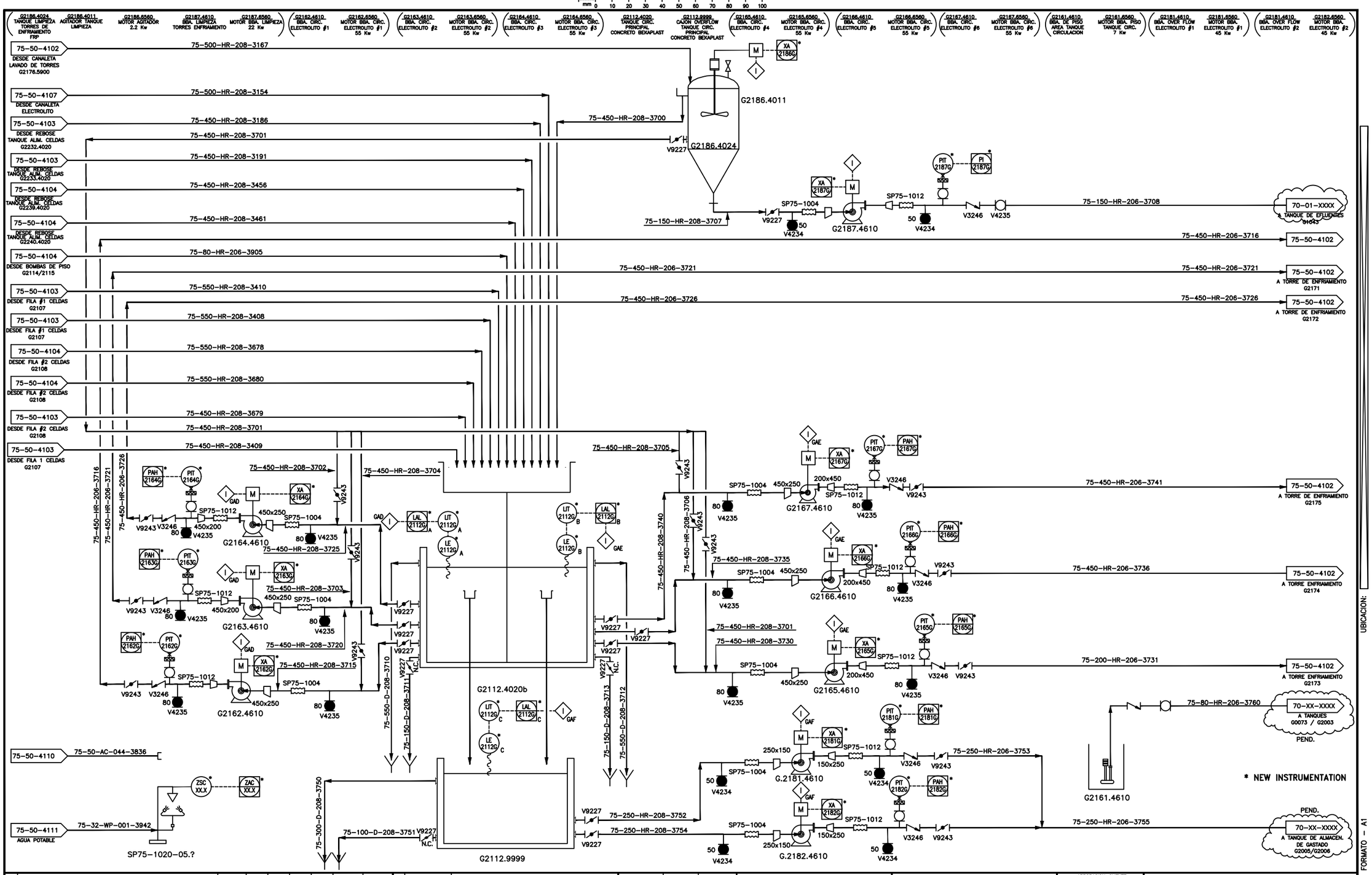

REV.	DESCRIPCION	FECHA	DIBUJO	DISEÑO	CHEQUEO	JEFE DISCIPLINA	GERENTE INGENIERIA	GERENTE PROYECTO
A	COORDINACION INTERNA	06.07.07	M.R./C.O.	L.R./C.O.	L.R.	R.D.	G.C.	S.T.

ITEM	Nº DE PLANO	PLANOS DE REFERENCIA
	75-01-4001	PFD CH3 CIRCULACION ELECTROLITO

APROBACION – INGENIERIA	
GERENTE PROYECTO	S.THORNTON
GERENTE INGENIERIA	G.CASTELLANOS
JEFE DISCIPLINA	R.DIAZ
CHEQUEO	L.REYES
DISEÑO	L.REYES/C.ORTEGA
DIBUJO	M.REYES

amec

AL ENCTAMAR UNA SOLICITUD DE TRANSMISION DE DATOS POR CUALQUIER MEDIO ELECTRONICO, LA COMPAÑIA QUE RECIBE LA INFORMACION ACEPTA QUE AMEC NO PUEDE SER RESPONSABLE POR LOS CAMBIOS DE NUESTRO ACUERDO ORIGINAL, ENTENDIDO DADO A QUE LA INFORMACION ALMACENADA EN MEDIOS ELECTRONICOS PUEDE DETERIORARSE SIN SER DETECTADA O SER MODIFICADA SIN EL CONOCIMIENTO DEL CONSULTOR. LA COMPAÑIA QUE RECIBE LA INFORMACION ACEPTA QUE AMEC NO PUEDE RESPONSABILIZARSE POR LA COMPATIBILIDAD, COMPLETITUD O CORRECCION DE LA INFORMACION.

Votorantim | Metais

Votorantim Metais - Cajamarquilla S.A.

APROBACION-CLIENTE

Nº PLANO-CLIENTE

Nº PROYECTO	ESCALA
155339	S/E

PROYECTO 320K
CASA DE CELDAS
BOMBAS DE CIRCULACION
P & ID

PLANO Nº 75-50-4105 — REV. A

UBICACION:

FORMATO – A1