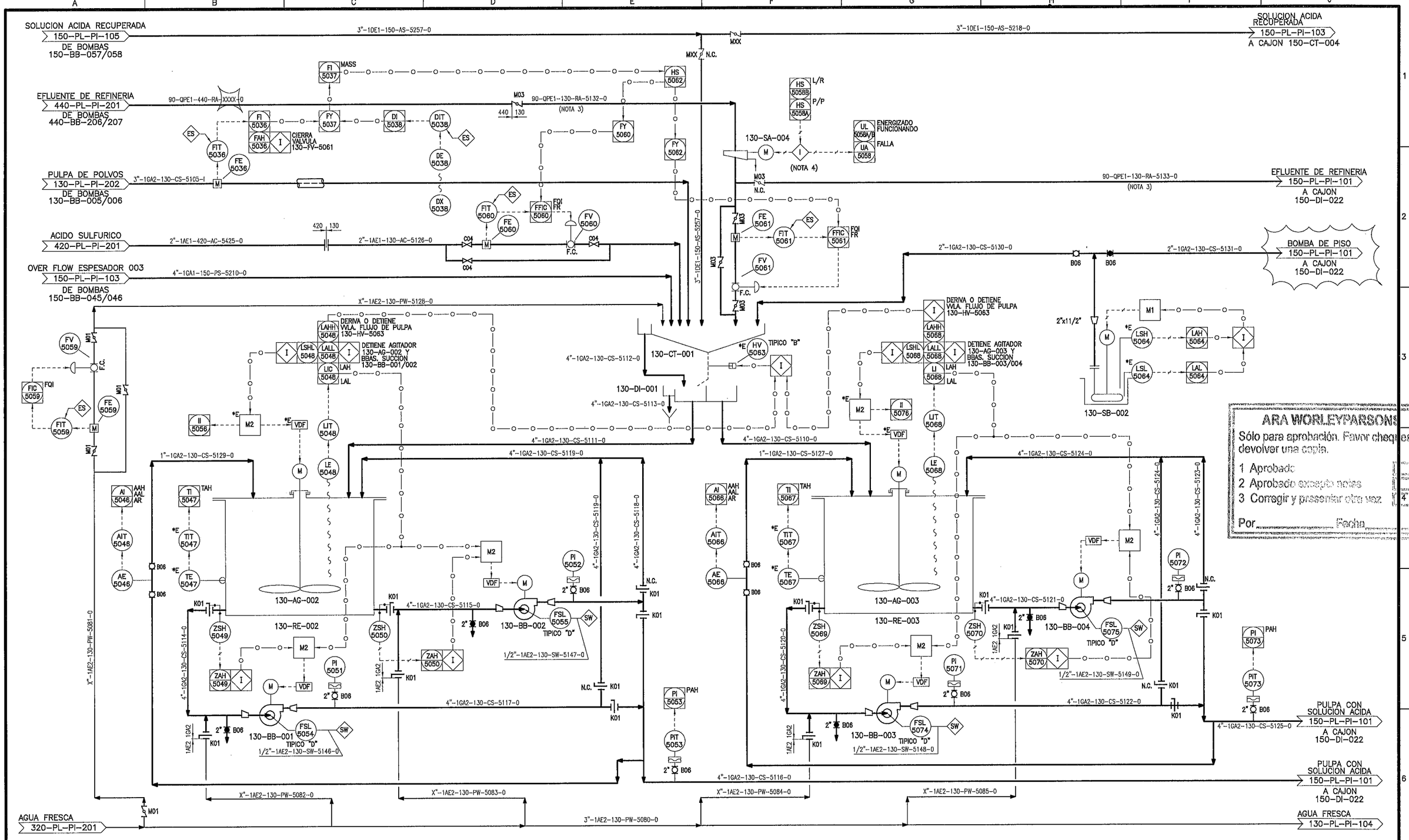

ARA WORLEYPARSONS
Sólo para aprobación. Favor chequear y devolver una copia.
1 Aprobado
2 Aprobado excepto notas
3 Corregir y presentar otra vez
Por _____ Fecha _____

130-SB-002	130-CT-001	130-DI-001	130-RE-002	130-RE-003	130-AG-002	130-AG-003	130-SA-1414	130-BB-001	130-BB-002	130-BB-003	130-BB-004
BOMBA DE PISO (EX 150-SB-313) POT. = 7,5 kW Q= m³/h	CAJON DE TRASPASO (EX 130-CT-200) CAP. = 4 m3	CAJON DISTRIBUIDOR (EX 130-DI-216) CAP. = 4 m3	ESTANQUE REACTOR (EX130-RE-201) CAP. = 120 m3	ESTANQUE REACTOR (EX 130-RE-204) CAP. = 120 m3	AGITADOR ESTANQUE REACTOR (EX 130-AG-202) POT. = 55 kW	AGITADOR ESTANQUE REACTOR (EX 130-AG-205) POT. = 55 kW	MUESTREADOR (EX 130-SA-1414) POT.= 1,1 kW (E)	BOMBA SOL. LIXIVIADA POT. = kW Q=52,5 m³/h	BOMBA SOL. LIXIVIADA POT. = kW Q=52,5 m³/h	BOMBA SOL. LIXIVIADA POT. = kW Q=52,5 m³/h	BOMBA SOL. LIXIVIADA POT. = kW Q=52,5 m/h

CONTRATO: D050-102

REFERENCIAS	
D038-80-000-LI-201	LISTADO DE INSTRUMENTOS
D050-00-130-PL-DF-101	DIAGRAMA DE FLUJO – LIXIVIACION ACIDA DE POLVO DE FUNDICION
D038-00-130-PL-DF-201	DIAGRAMA DE FLUJO – LIXIVIACION ACIDA DE POLVO DE FUNDICION
D038-60-000-CD-201	CRITERIOS DE DISEÑO – ECOMETALES
PLANO N°	TITULO

REVISIONES					
N°	DESCRIPCION	DIB.	REV.	APROB.	FECHA
C	RE-EMITIDO PARA APROBACION	J.V.R.	D.P.D.	J.L.B.	E.R.V. 07.05.10
B	EMITIDO PARA APROBACION	A.T.O.	A.Z.G.	J.L.B.	E.R.V. 08.04.10
A	REEMPLAZA A D038-60-130-PL-PI-103-RevN	A.T.O.	A.Z.G.	J.L.B.	E.R.V. 07.04.10

NOTAS 1

1.- PARA DETALLES TIPICOS DE ESQUEMAS DE VALVULAS DE CONTROL, DE INSTRUMENTACION, CONTROL Y LINEAS DE AGUA DE SELLO, VER P&ID N° D038-60-000-PL-PI-202 Y 203

2.- PARA SIMBOLOGIA Y NOMENCLATURA DE CAÑERÍAS E INSTRUMENTACIÓN, VER PLANOS N° D038-60-000-PL-PI-201,202 Y 203.

NOTAS 2

3.- LA CAÑERIA, FITTING E INSTRUMENTACION DE LA LINEA DE EFLUENTES, SE REALIZARÁ BAJO EL CONTRATO N° 203.

4.- PANEL DE CONTROL EXISTENTE 130-PL-SA219.

LA PROPIEDAD INTELECTUAL DE ESTE PLANO ES DE ECOMETALES LIMITED Y SOLO PUEDE SER USADO PARA LOS FINES DE ESTE PROYECTO.

ARA WorleyParsons — ecometales LIMITED

NOMBRE	FIRMA	FECHA
CALCULO: ARA-WP		MAR-2010
PROYECTO: J. VENEGAS		MAR-2010
REVISO: A.ZANETTI		MAR-2010
APROBO1: J.L.BUSTAMANTE		MAR-2010
APROBO2: E. RIOS		MAR-2010
APR.CLTE.: I. TAPIA		
ESCALA: S/E		
N° ORDEN		
B09470		

PROYECTO
MEJORAS PLANTA TRATAMIENTO DE POLVO

CONTENIDO
AREA 130 – LIXIVIACION ACIDA DE POLVO DE FUNDICION
LIXIVIACION DE POLVO REACTORES 002/003
P&ID

N° PLANO: D050-60-130-PL-PI-103
REVISION: C

.:: ARCHIVO: T:\B09470\20.0_Document_Control\To_Issue\Piping\D050-60-130-PL-PI-103-RevC.dwg_ Cantidad Archivos XREF : 0
.:: USUARIO : Jaramillo, Patricio (Santiago) _ 5/7/2010 3:36:31