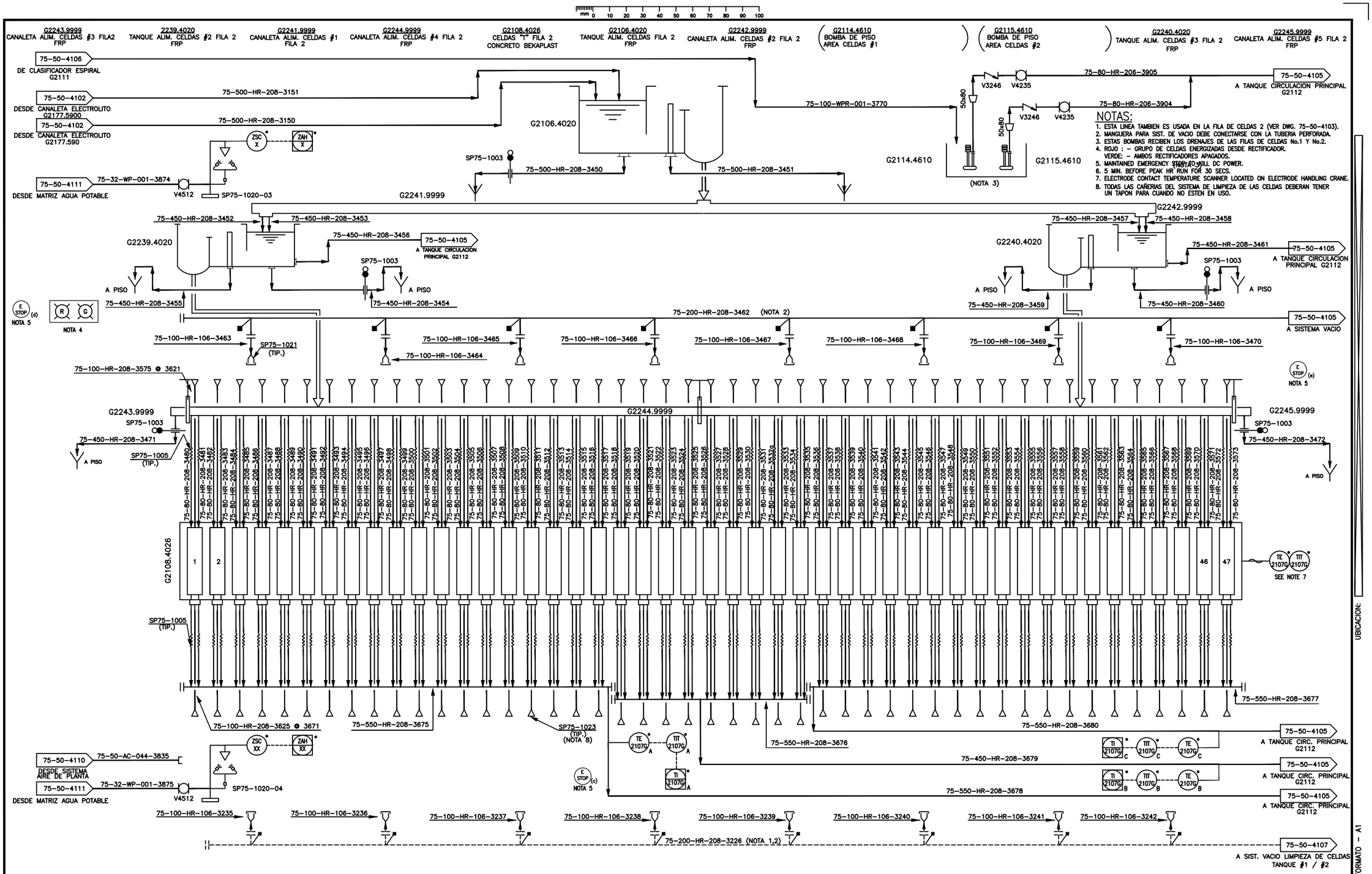

NOTAS:

1. ESTA LINEA TAMBIEN ES USADA EN LA FILA DE CELDAS 2 (VER DWG. 75-50-4103).
2. MANGUERA PARA SIST. DE VACIO DEBE CONECTARSE CON LA TUBERIA PERFORADA.
3. ESTAS BOMBAS RECIBEN LOS DRENAJES DE LAS FILAS DE CELDAS No.1 Y No.2.
4. ROJO : – GRUPO DE CELDAS ENERGIZADAS DESDE RECTIFICADOR.
   VERDE: – AMBOS RECTIFICADORES APAGADOS.
5. MAINTAINED EMERGENCY STOP TO KILL DC POWER.
6. 5 MIN. BEFORE PEAK HR RUN FOR 30 SECS.
7. ELECTRODE CONTACT TEMPERATURE SCANNER LOCATED ON ELECTRODE HANDLING CRANE.
8. TODAS LAS CAÑERIAS DEL SISTEMA DE LIMPIEZA DE LAS CELDAS DEBERAN TENER UN TAPON PARA CUANDO NO ESTEN EN USO.

REV.	DESCRIPCION	FECHA	DIBUJO	DISEÑO	CHEQUEO	JEFE DISCIPLINA	GERENTE INGENIERIA	GERENTE PROYECTO
A	EMITIDO PARA COORDINACION INTERDISCIPLINA	06.07.07	C.O.	L.R./C.O.	L.R.	R.D.	G.C.	S.T.

ITEM	Nº DE PLANO	PLANOS DE REFERENCIA
	75-01-4001	PFD CH3 CIRCULACION ELECTROLITO

APROBACION – INGENIERIA	
GERENTE PROYECTO	S.THORNTON
GERENTE INGENIERIA	G.CASTELLANOS
JEFE DISCIPLINA	R.DIAZ
CHEQUEO	L.REYES
DISEÑO	L.REYES/C.ORTEGA
DIBUJO	C.ORTEGA

AL EFECTUAR UNA SOLICITUD DE TRANSMISIÓN DE DATOS POR CUALQUIER MEDIO ELECTRÓNICO, LA COMPAÑÍA QUE REMITE LA INFORMACIÓN ACEPTA QUE AMEC NO PUEDE SER RESPONSABLE POR LOS CAMBIOS DE CONTENIDO ACAECIDOS DURANTE SU TRANSMISIÓN, DEBIDO A QUE LA INFORMACIÓN ALMACENADA EN EL COMPUTADOR PUEDE SER ALTERADA SIN QUE SEA DETECTADA O SER ALMACENADA EN EL COMPUTADOR DEL CONSULTOR, LA COMPAÑÍA QUE RECIBE LA INFORMACIÓN ACEPTA QUE AMEC NO PUEDE RESPONSABILIZARSE POR LA CONFIDENCIALIDAD, COMPLETITUD O CORRECCIÓN DE LA INFORMACIÓN.

amec

Votorantim | Metais

Votorantim Metais - Cajamarquilla S.A.

APROBACION-CLIENTE

Nº PLANO-CLIENTE

Nº PROYECTO 155339

ESCALA S/E

PROYECTO 320K
CASA DE CELDAS
FILA DE CELDAS No. 2
P&ID (LAMINA 2 DE 2)

PLANO Nº 75-50-4104

REV. A