051. 1-40 05 01.10030540.17.81-01

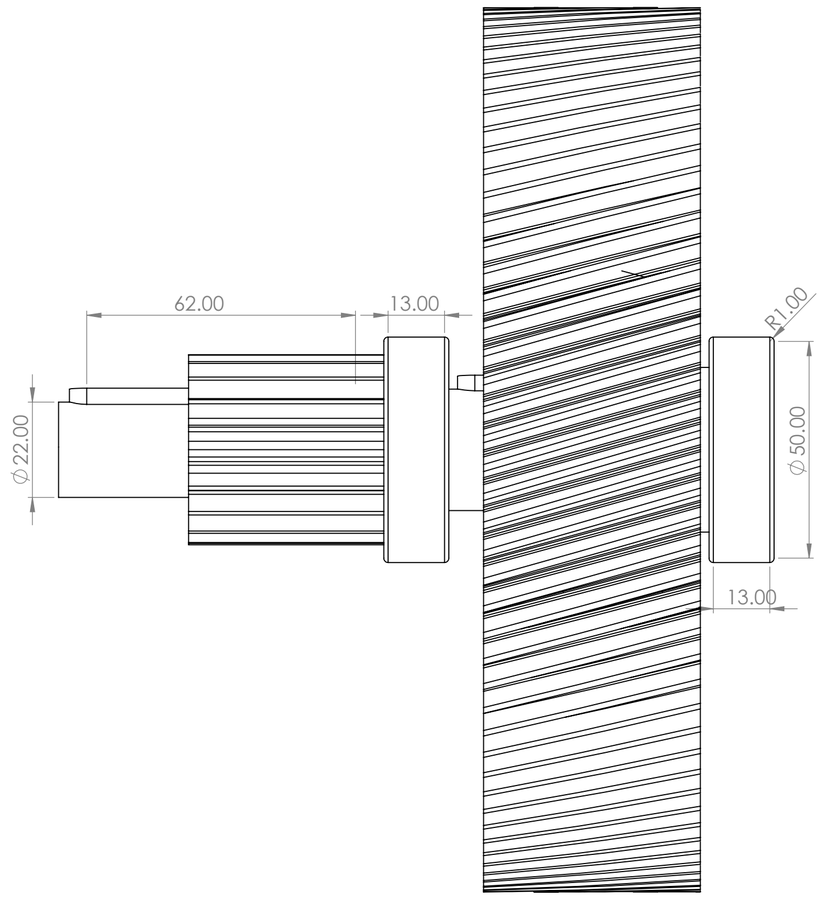

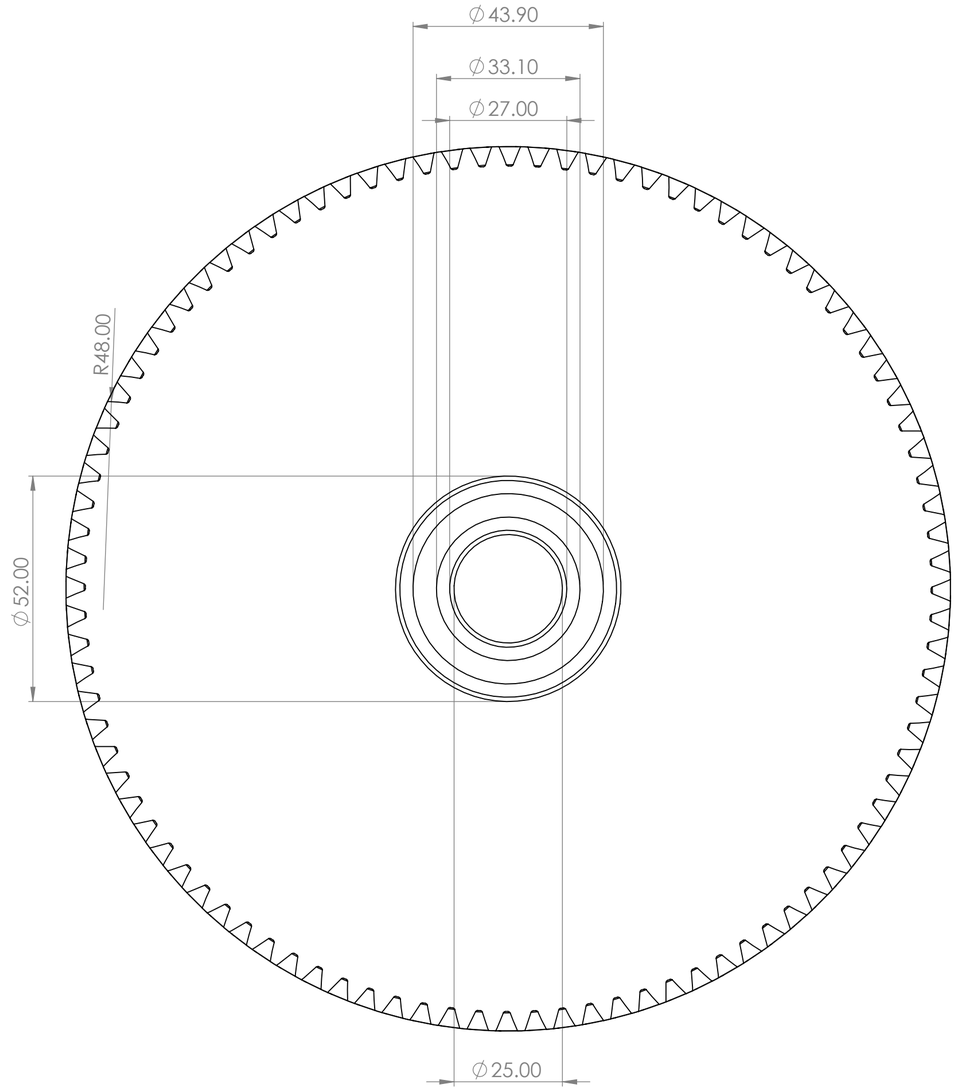

					051. 1-40 05 01.10030540.17.81-01		
Изм.	Лист	№ докум.	Подп.	Дата		Лит.	Масса	Масштаб
Разраб.		Харкевич						1:1
Пров.		Галюжин				Лист	Листов	
Т. контр.							
Н. контр.							
Утв.							

Перв. примен.

Справ. №

Подп. и дата

Инв. № дубл.

Взам. инв. №

Подп. и дата

Инв. № подл.