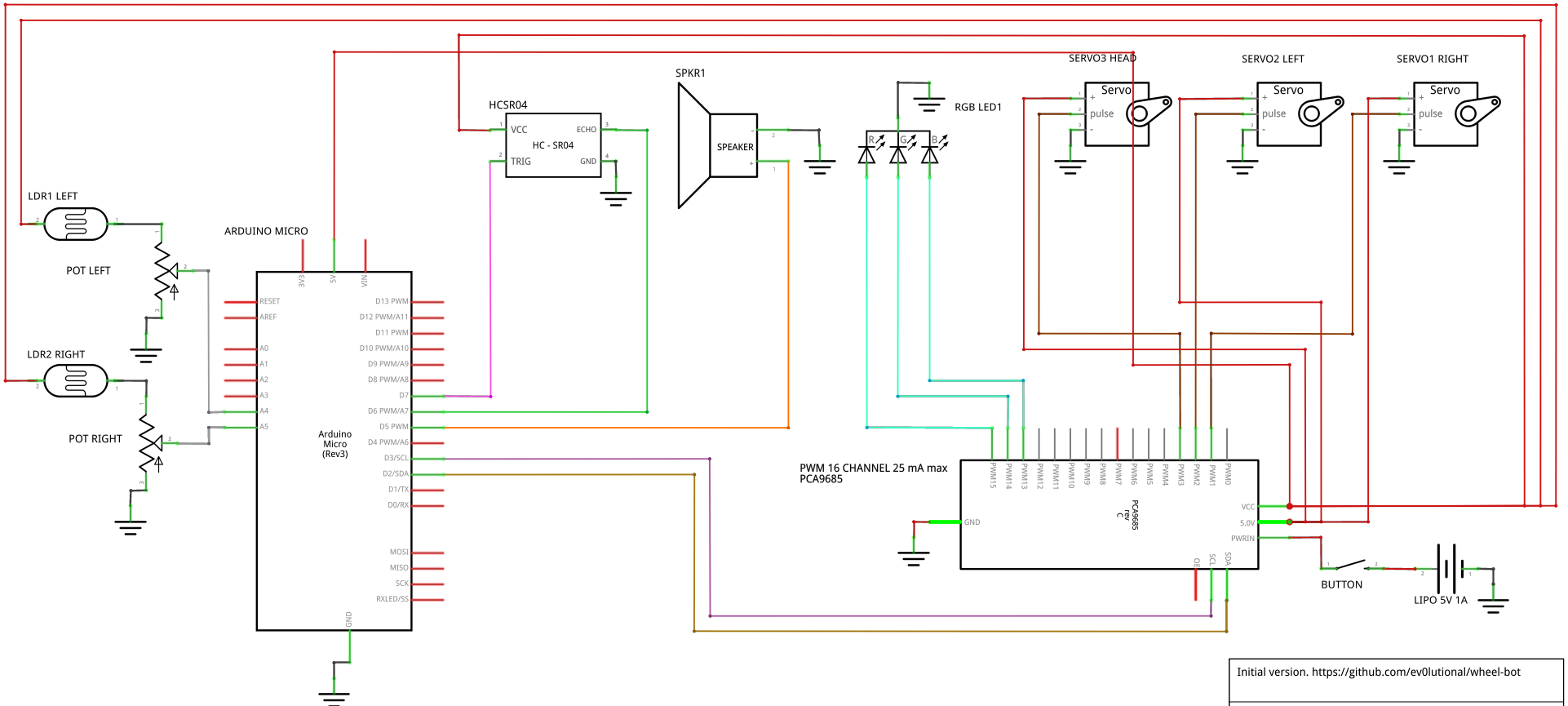

Initial version. https://github.com/ev0lutional/wheel-bot

Projet	Wheel-bot		
Nom du fichier	robot.fzz	Rév	000
Date	01 mai 2021 02:09:26	Feuille	1/1

fritzing