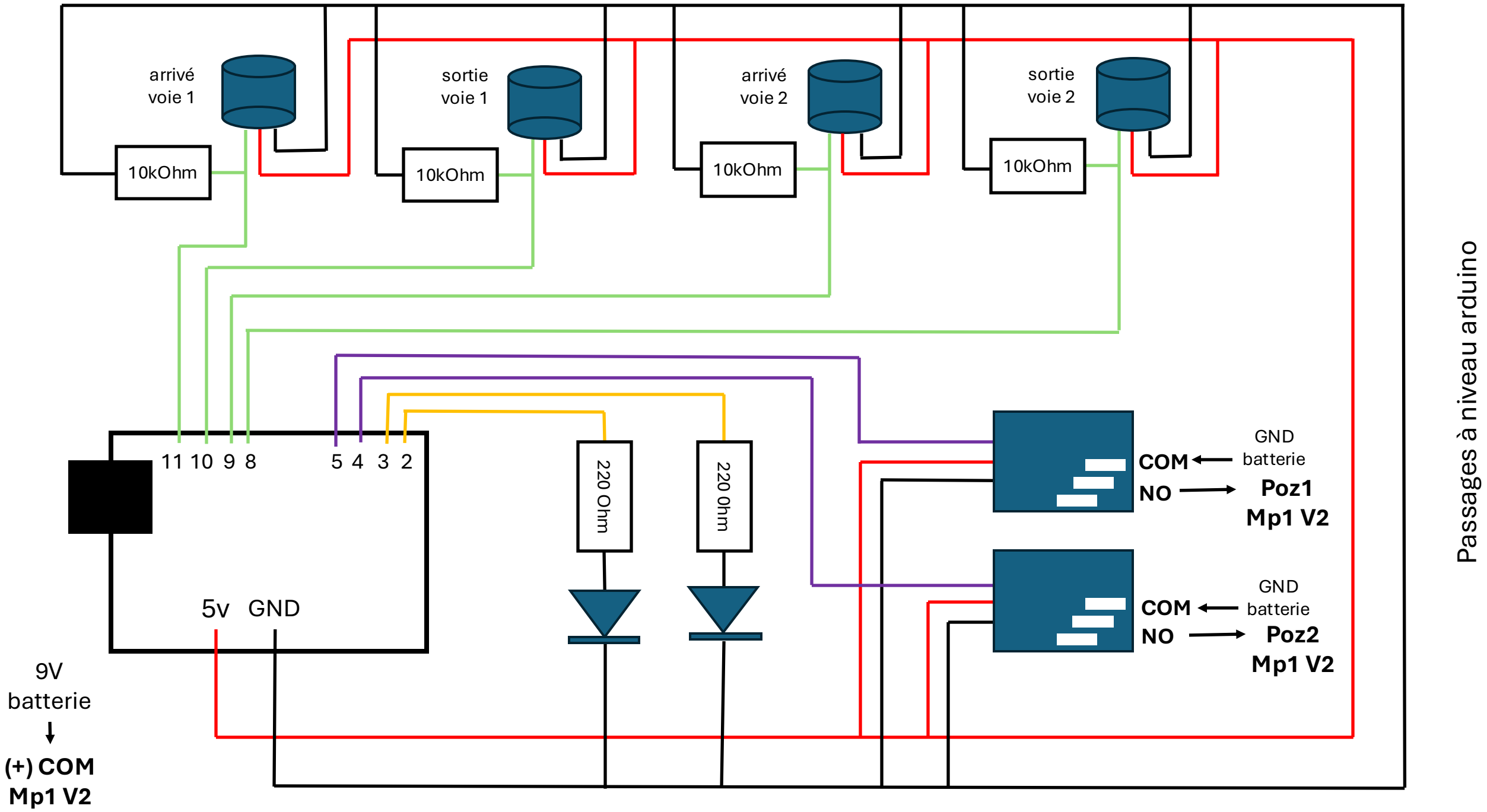
arrivé
voie 1
sortie
voie 1
arrivé
voie 2
sortie
voie 2
10kOhm
10kOhm
10kOhm
10kOhm
11 10 9 8
5 4 3 2
5v GND
220 Ohm
220 Ohm
COM
NO
GND
batterie
Poz1
Mp1 V2
COM
NO
GND
batterie
Poz2
Mp1 V2
9V
batterie
(+) COM
Mp1 V2
Passages à niveau arduino