DAISY：菊花链模式，默认接地不使用

REFSEL：基准源选择；低电平时使用内部基准电压。高电平时使用外部基准电压（需自行购买焊接U4芯片）

RST：硬件复位，需至少400 ns的低电平

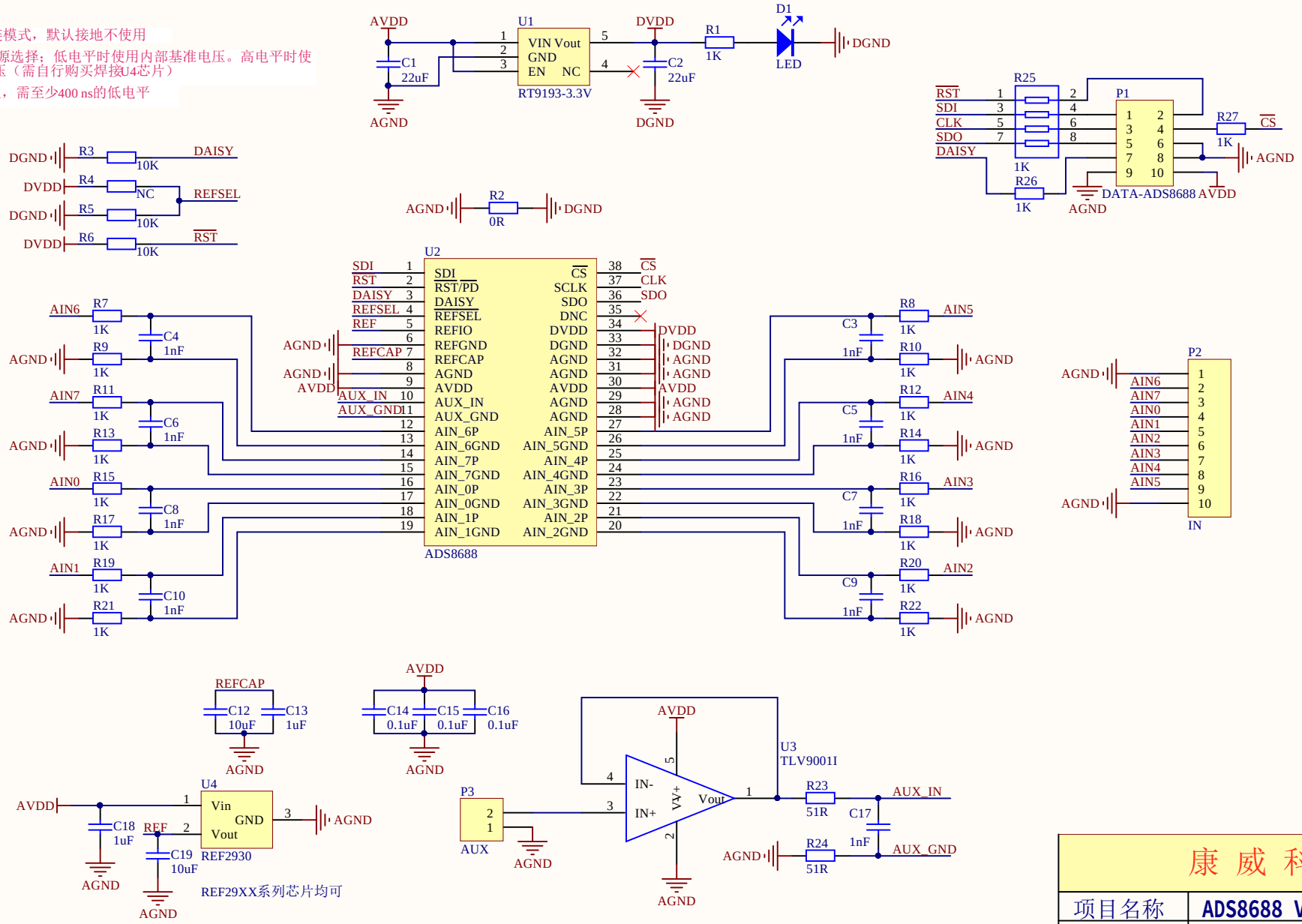

康 威 科 技			
项目名称	ADS8688 V0.2.SchDoc		
店铺网址	kvdz.taobao.com		
完成日期	2020/ 12/ 30	图纸尺寸	A4