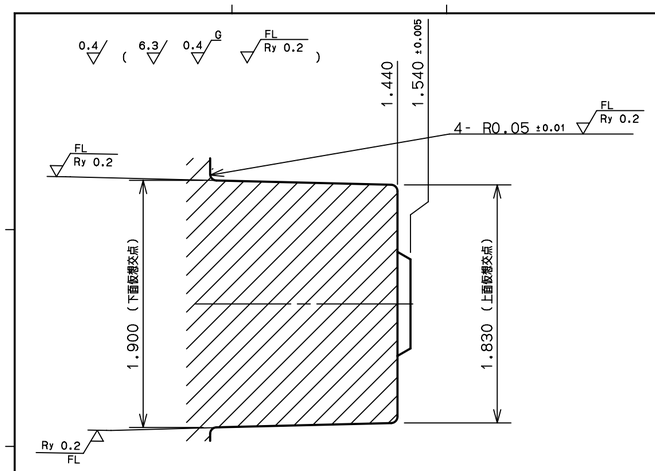


DETAIL G
SCALE 30:1

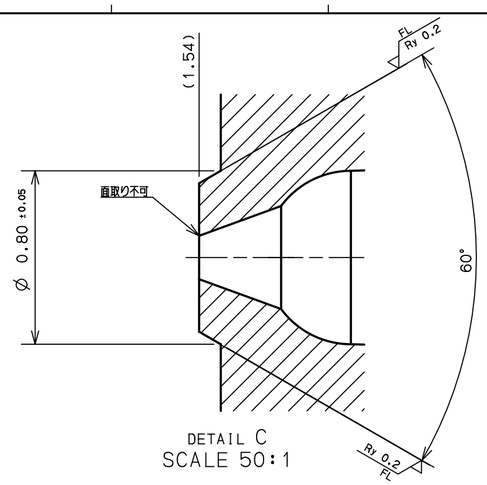


DETAIL C
SCALE 50:1

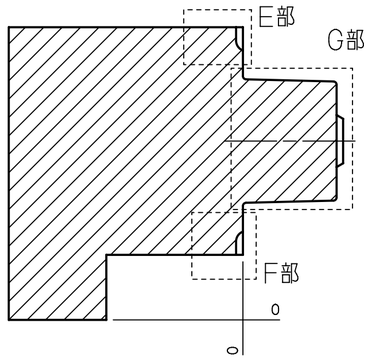


SECTION D-D

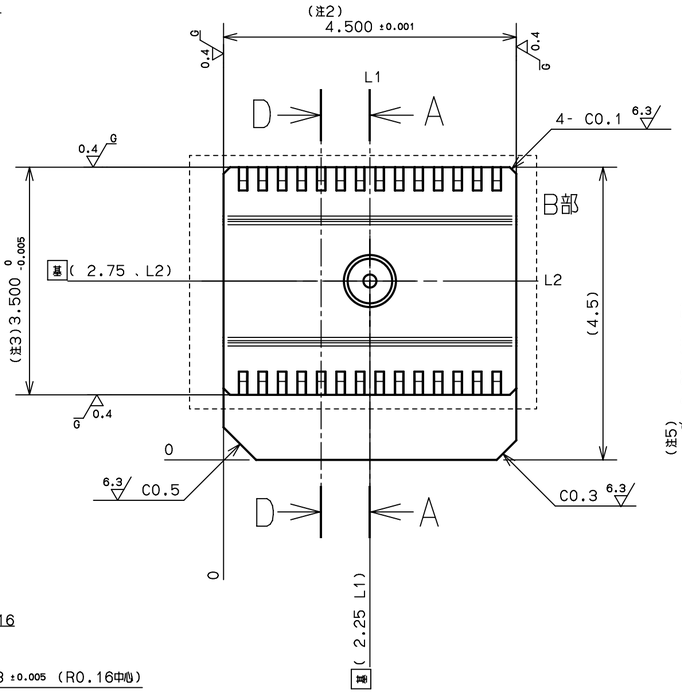


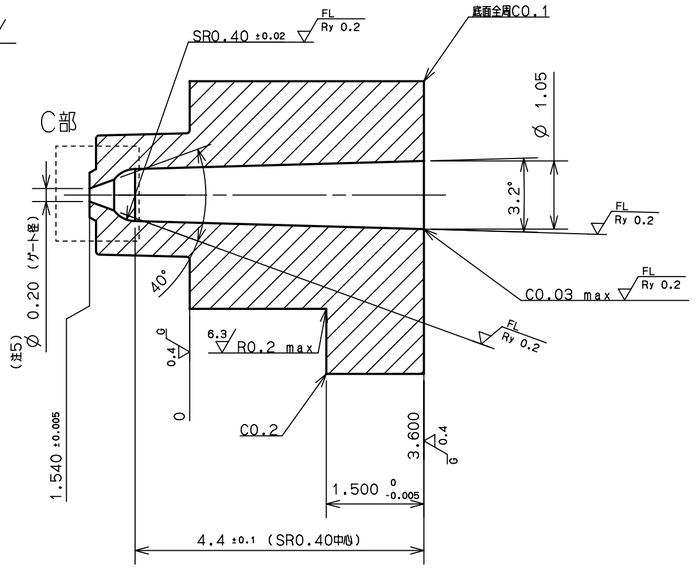


SECTION A-A (注4)

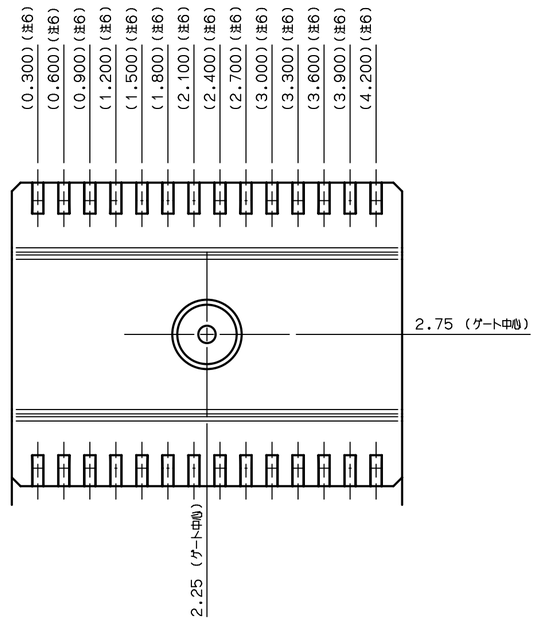


DETAIL B
SCALE 20:1

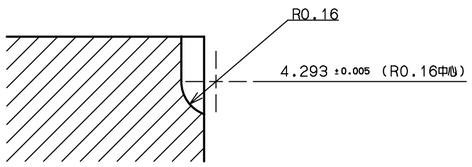


DETAIL E
SCALE 50:1

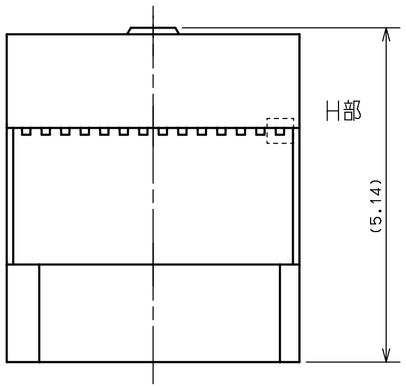


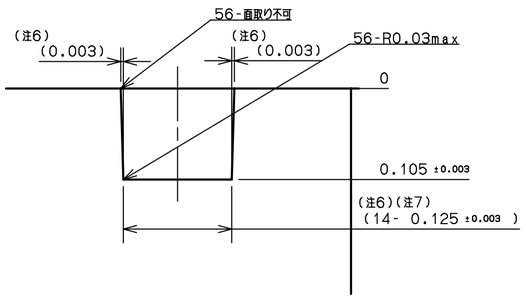


DETAIL H
SCALE 200:1

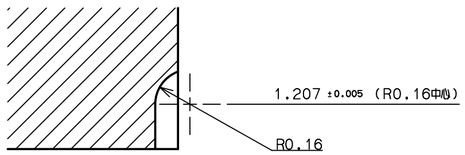


DETAIL F
SCALE 50:1

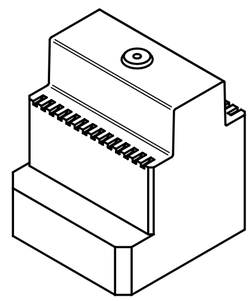

外観図(Free)

| ITEM NO. | PART NAME | MATERIAL | FINISH | Q'ty | DESCRIPTION | MACHINE HISTORY |
|---|---|---|---|---|---|---|
| | | | | | | |
| | | | (注1) | | | |
| | 下型キャビティ入れ子 | DC53 | QTS | 1 | | |

UNLESS OTHERWISE SPECIFIED:
TOLERANCES
・ ±0.5
・✳ ±0.2
・✳✳ ±0.01
・✳✳✳ ±0.002
ANGLE ±0.5°
CORNER R 0.1max
C 0.2max

DATE 05.10.22
BLOCK NAME
SCALE 15/1 (30/1) (50/1) (200/1)
LOT NO.

DE. 矢敷
DR. 矢敷
DWG.NO. XA0225-0212

NOTE

備考1)キャビティ内の指示なき底RはR0.03max、コーナーRはR0.03max、指示無きエッジは面取不可のこと。　備考2)L1、L2を基準として加工のこと。
注1)メーカ:リヒト精光(株)。熱処理条件:HQ1025℃,HSZ-110℃,HT480℃,HT420℃(HRC61~63)
注2)当該寸法の中心位置をL1と規定する。　注3)当該寸法の中心位置をL2と規定する。
注4)SR0.40、3.2° テーパーの位置公差は± 0.01で可。　注5)ゲート部のストレートmax0.01まで可。
注6) 現合箇所とし、確定後の値で加工のこと。参考値を( )で示す。　注7)当該寸法の中心をそれぞれの溝中心と規定する。

UNLESS OTHERWISE SPECIFIED:
TAP POSITION ± 0.3
HOLE POSITION ± 0.3

| CODE | NOTES | DATE | BY |
|---|---|---|---|
| | | . | |
| | | . | |
| | | . | |
| | | . | |

REVISIONS

本図は金型製図基準(D11P007)に則っています