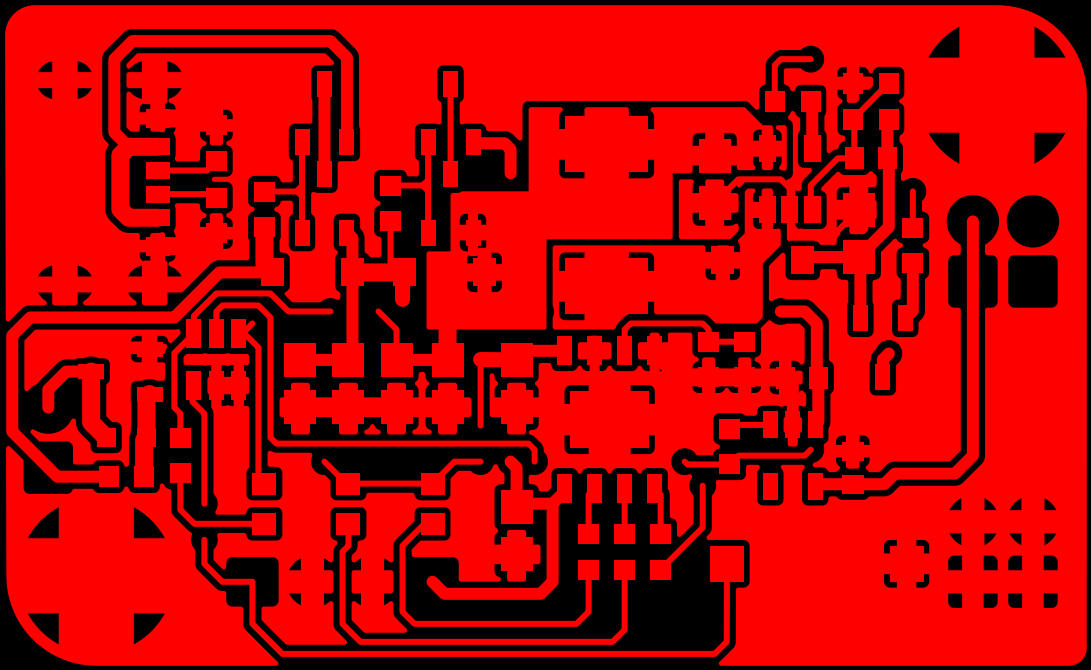

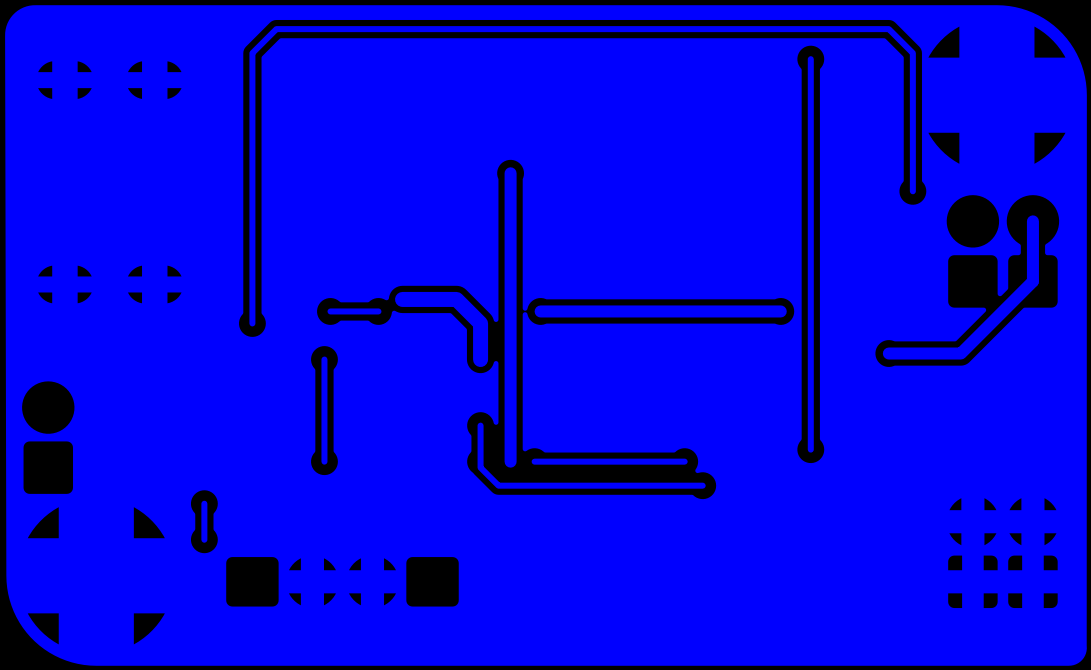

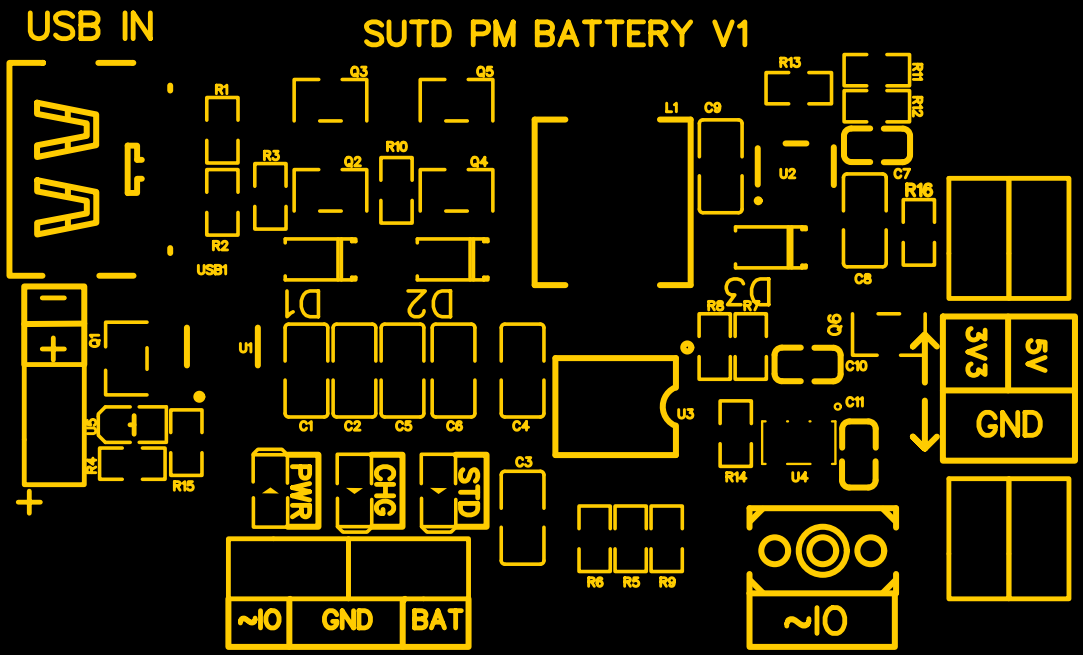
USB IN
SUTD PM BATTERY V1
R1
R2
USB1
R3
Q2
R10
Q3
Q4
Q5
D1
D2
D3
U1
Q1
Q6
R15
R16
L1
C9
U2
R13
R11
R12
C7
C8
R8
R7
C10
U3
C1
C2
C5
C6
C4
C3
C11
R14
U4
R6
R5
R9
PWR
CHG
STD
~10
GND
BAT
3V3
5V
GND
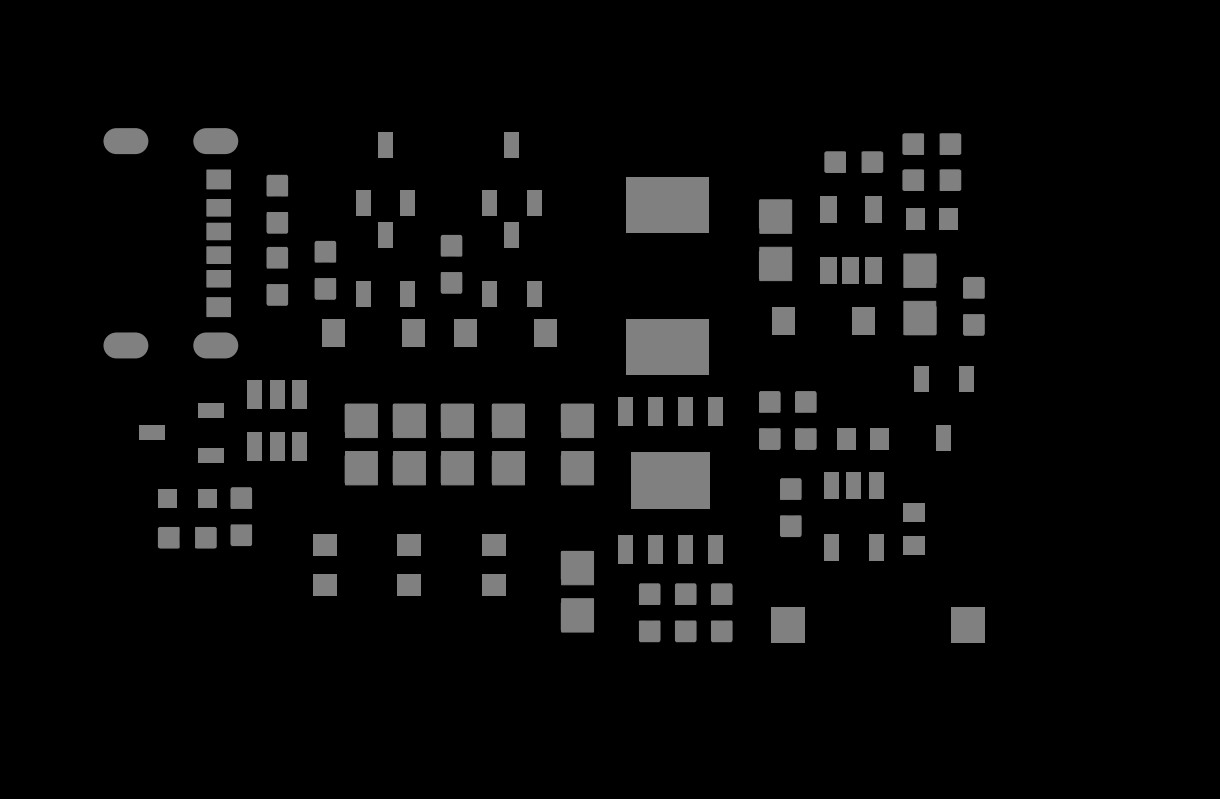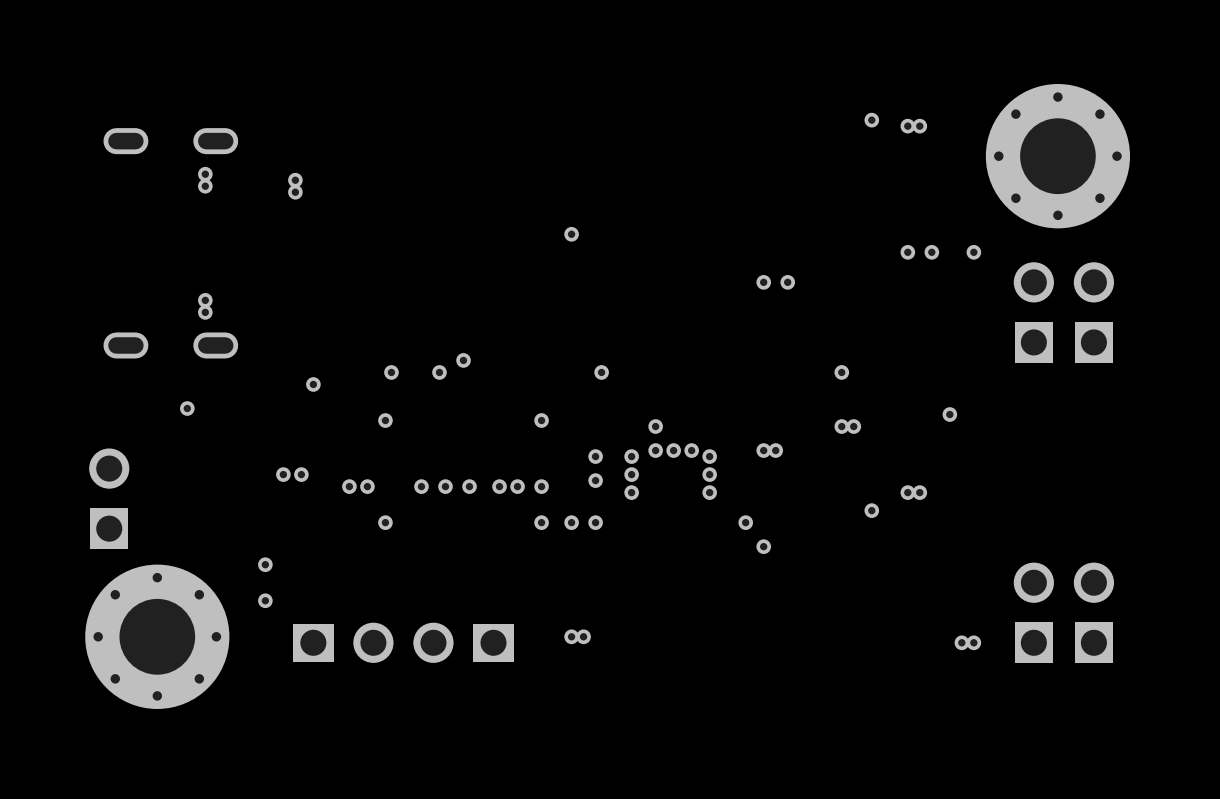
Unedge EN -> I\O