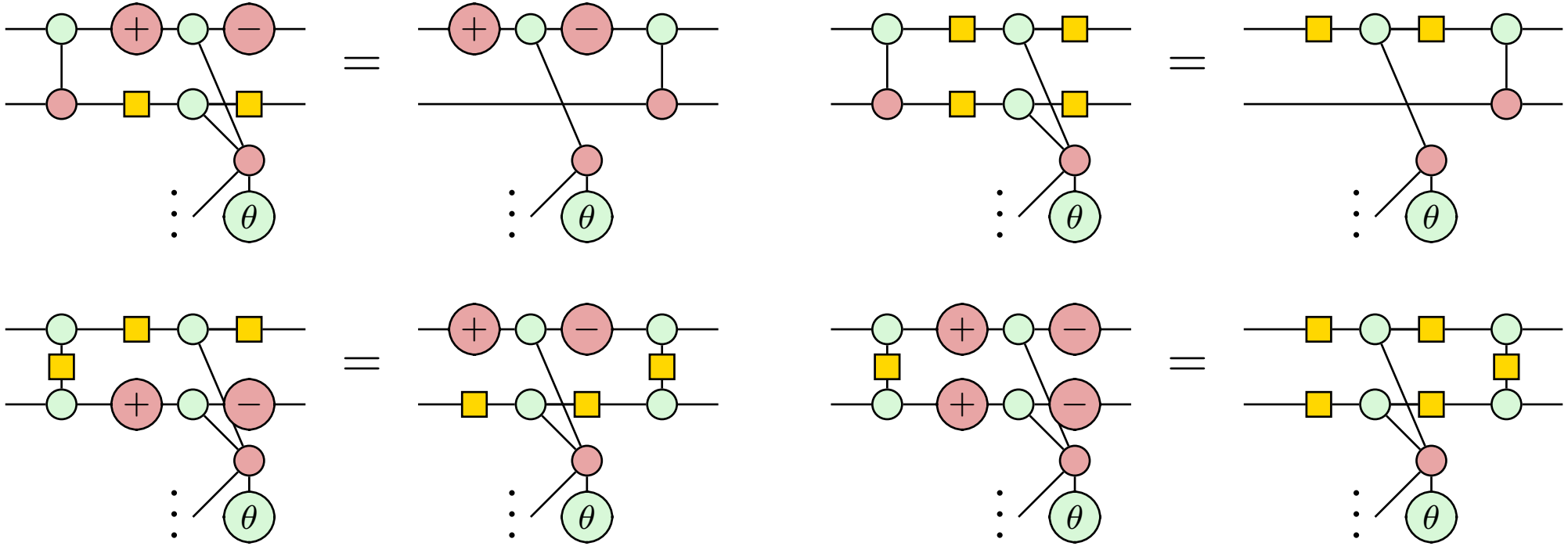
θ
θ
θ
θ
θ
θ
θ
θ