座位号

专业

学院

（密封线内不答题）

学号

姓名

五、在给定位置画出全剖的主视图和半剖的左视图（20分）。

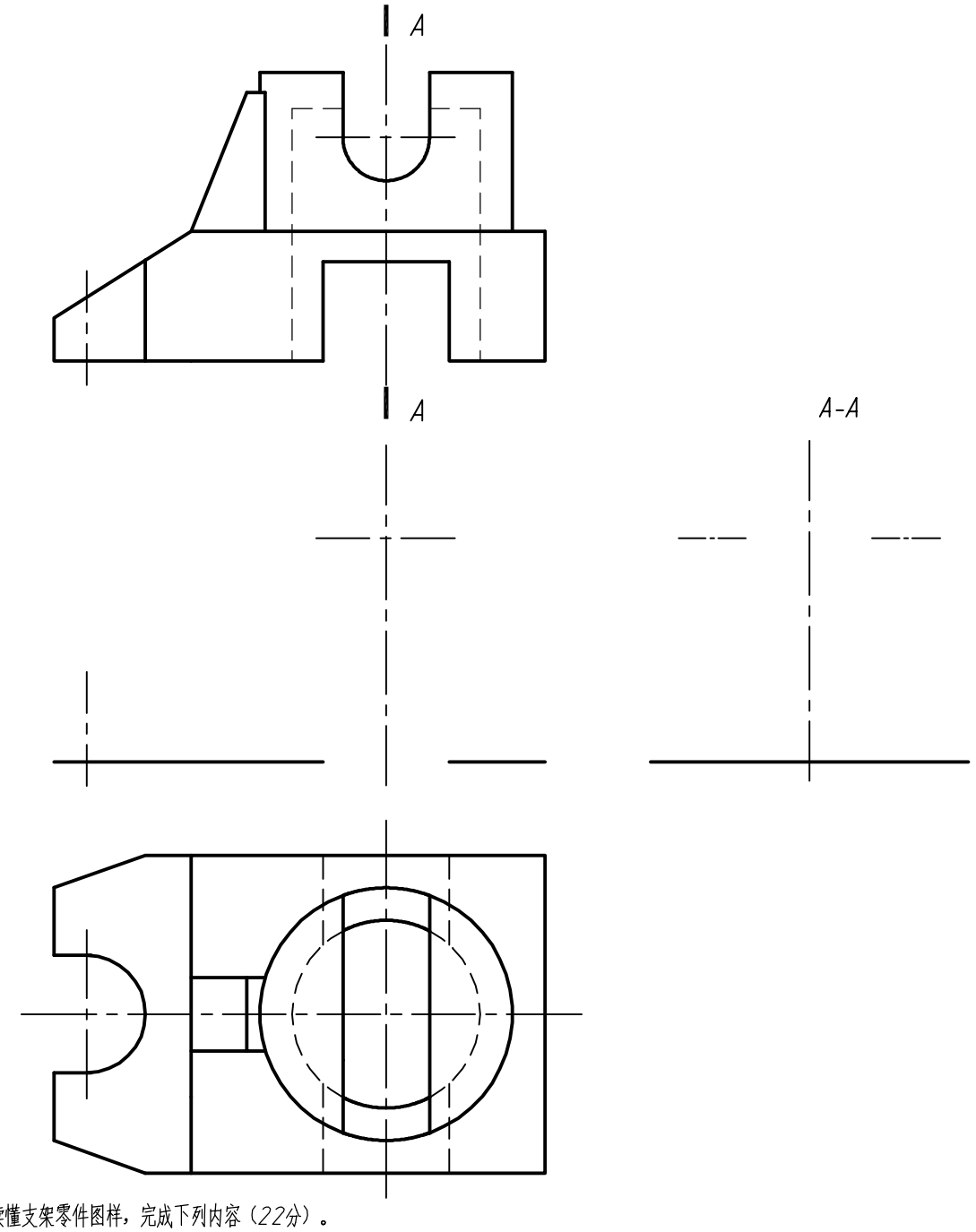

六、读懂支架零件图样，完成下列内容（22分）。

1.根据主视图中螺孔的标注，补画主视图和左视图中的螺孔，并补全剖面线；

2.补画B-B剖视图；

3.补画C-C移出断面图；

4.在螺孔的标注M10X1-7H中，M表示(　　)牙(　　)螺纹，10表示（　　），7H表示(　　)；

5.左视图中的尺寸⌀12H7中，⌀12 表示（　　），H7表示（　　），H表示（　　），7表示（　　），最小极限尺寸是（　　）；

6.标注下列各表面的粗糙度，数值分别为：⌀12H7孔内表面P1为 Ra0.8，该孔两端面P2为 Ra6.3，⌀22孔内表面P3为 Ra1.6，P4为 Ra12.5，其余表面为不去除材料加工 ，

按表面粗糙度要求从高到低排序为（　　）。

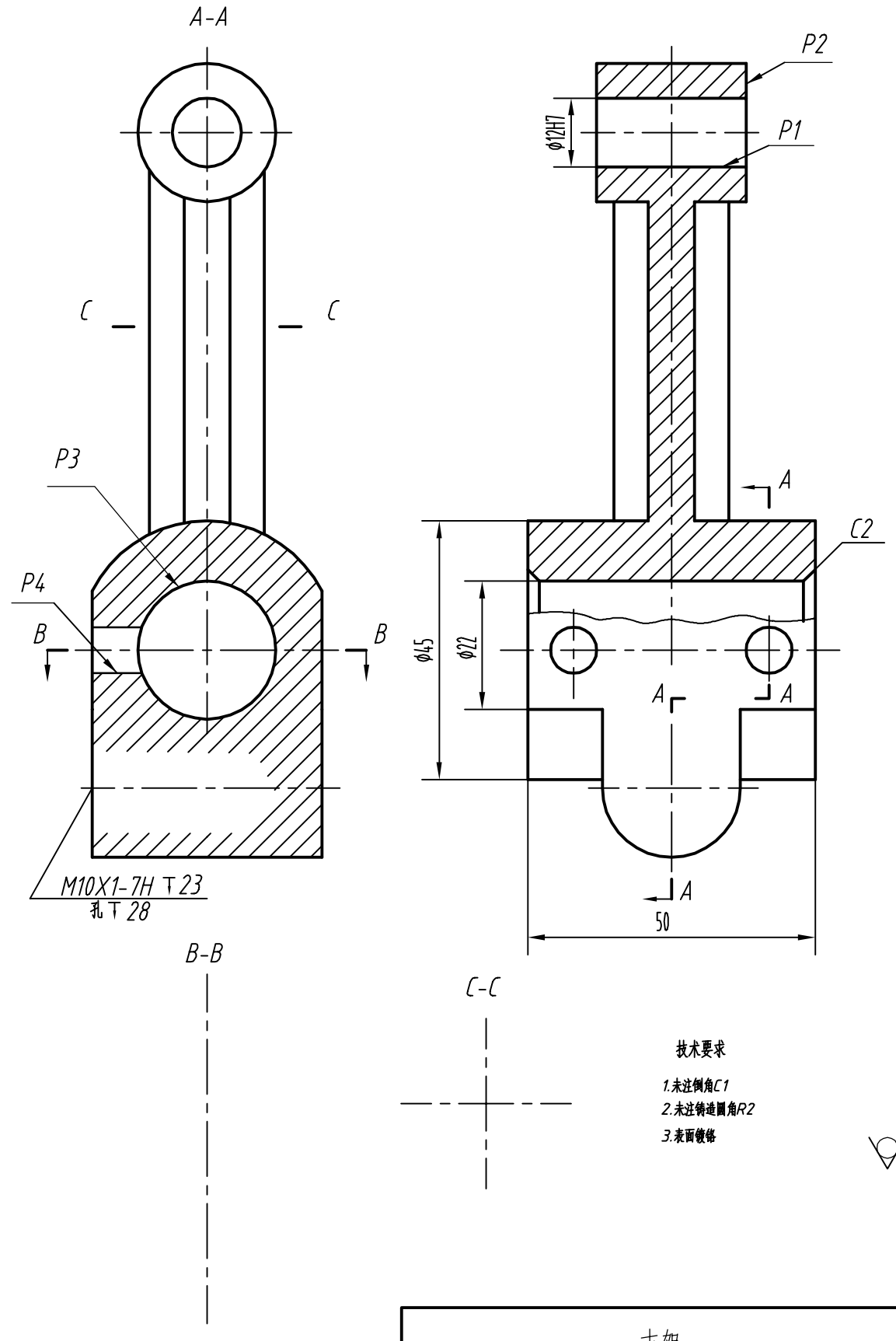

技术要求

1.未注倒角C1

2.未注铸造圆角R2

3.表面镀铬

支架		比例	1:1
		材料	HT150
制图			
审核			