座位号

专业

学院

学号

姓名

（密封线内不答题）

密 封 线

诚信应考,考试作弊将带来严重后果！

华南理工大学期末考试

《工程制图》试卷

注意事项： 1. 考前请将密封线内填写清楚；
2. 所有题解请用铅笔在本试卷上完成，并保留必要的求解作图线；
3. 考试形式：闭卷；
4. 本试卷共六大题，满分为100分。考试时间为120分钟。

题 号	一	二	三	四	五	六	总分
得 分							
评卷人							

一、分析立体主、左视图,完成下列问题（共18分）：

1.补画立体的俯视图；

2.填空:

P为（ 正垂 ）面、Q为（ 侧垂 ）面、R为（ 水平 ）面；

评分标准：补俯视图部分每条线1分，共12分，填空3分。

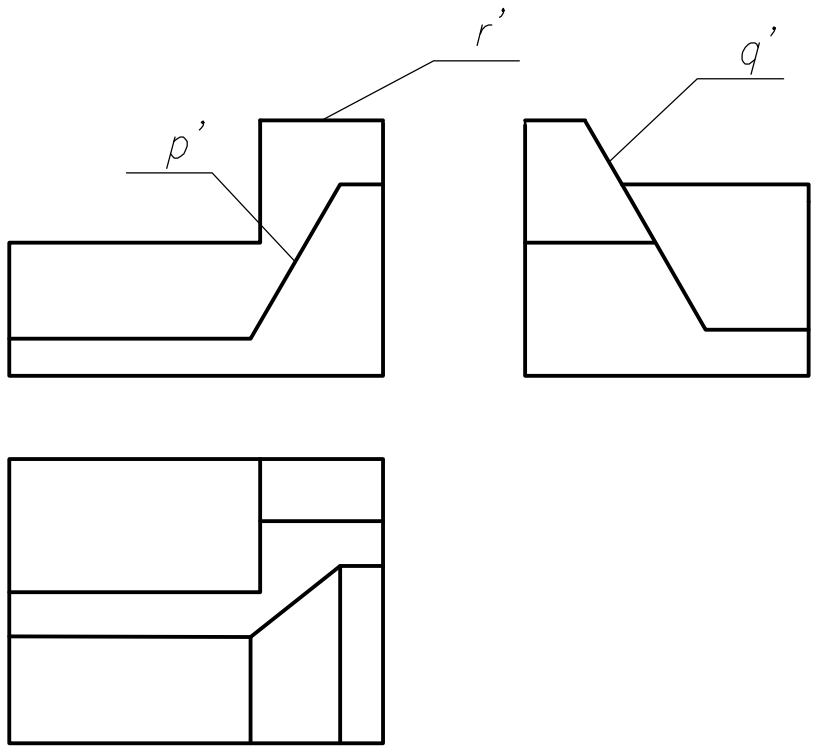

二、 补全立体被被截切后的俯视图和左视图(16分）。

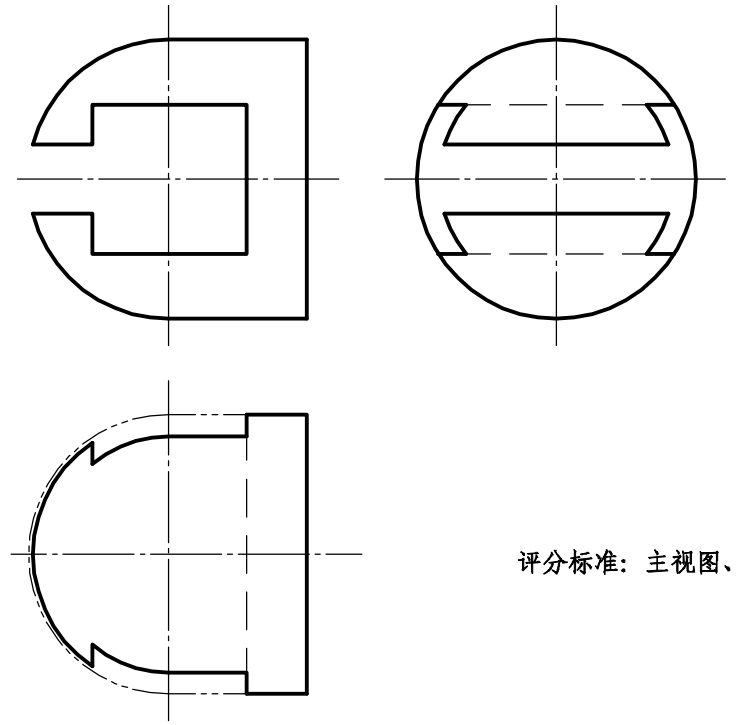

评分标准：主视图、左视图各8分，每条线1分。

三、标注尺寸(数值按1:1由图中量取，取整数）。(14分）

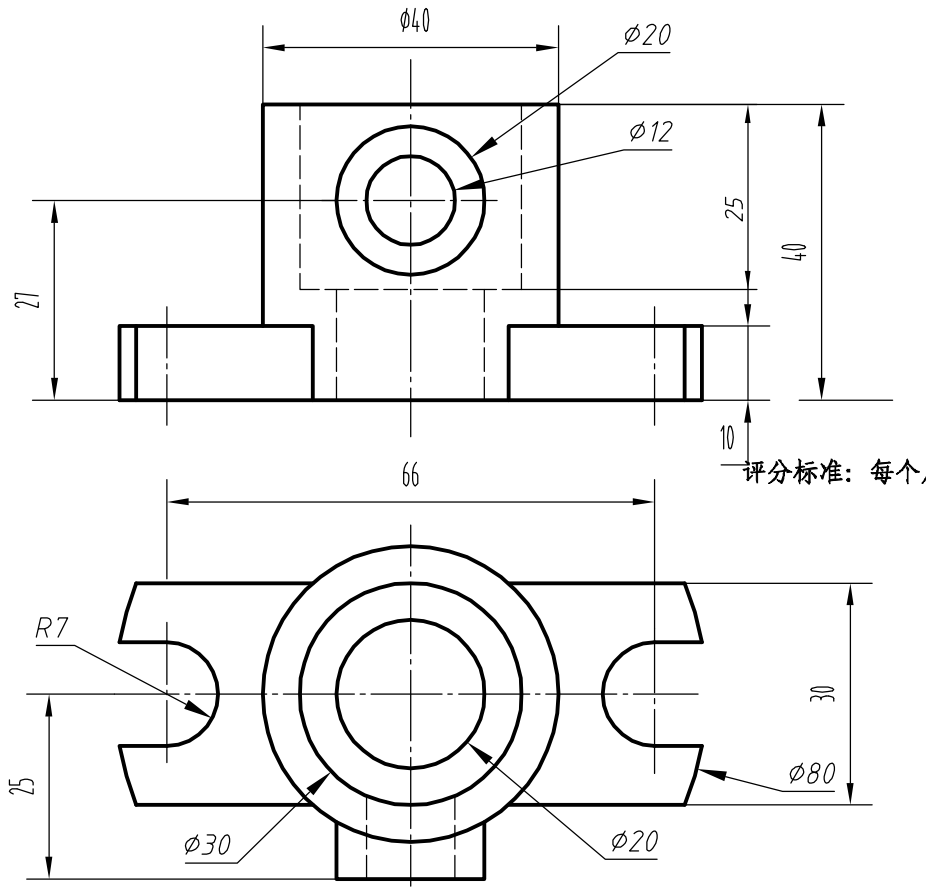

评分标准：每个尺寸1分。

四、在图中错误之处打上 X ,并在下图中画出正确的螺柱连接图(10分）

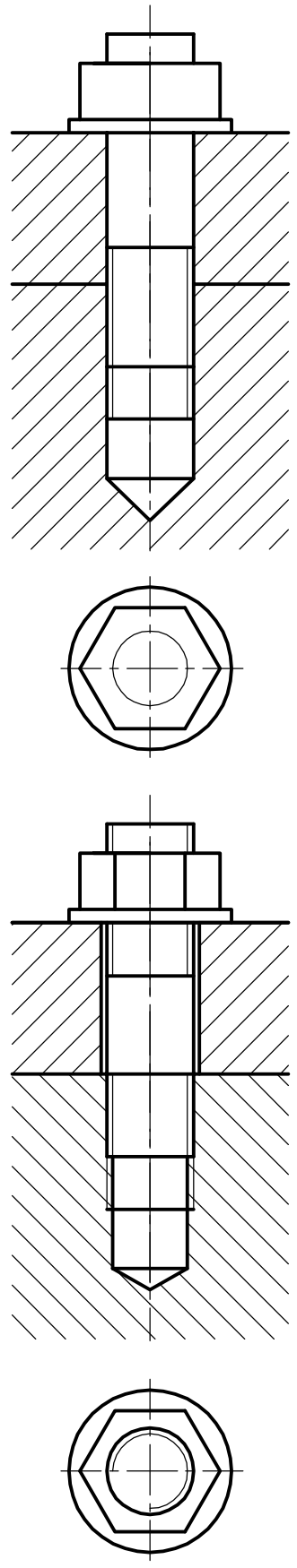

评分标准：主视图外螺纹、螺母、剖面线、上螺纹终止线、下螺纹终止线、内螺纹、钻孔、通孔各1分，俯视图螺孔部分2分。